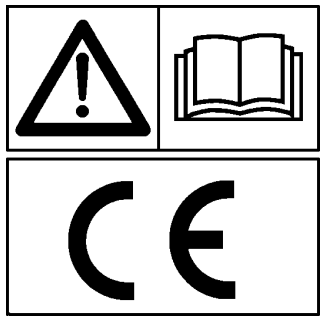

GASPARDO

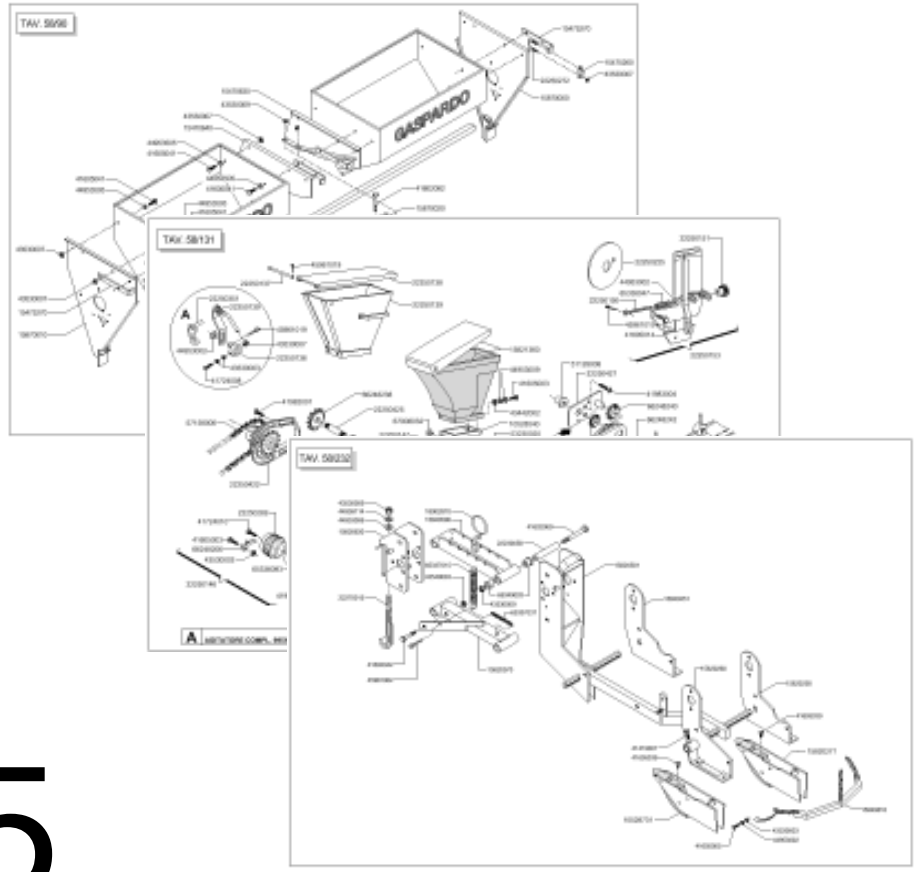

V20-V12-V5

Cod: 19530082 03.2001

GASPARDO

IT PARTI DI RICAMBIO
GB *SPARE PARTS*
DE ERSATZTEILE
FR *PIECES DÉTACHÉES*
ES PIEZAS DE REPUESTO

ITALIANO

PARTI DI RICAMBIO

Le ordinazioni delle parti di ricambio vanno fatte presso i nostri concessionari di zona e devono essere sempre corredate dalle seguenti indicazioni:

- **Tipo, modello e numero di matricola dell'attrezzatura.** Tali dati sono stampigliati nell'apposita targhetta di cui è dotata ogni attrezzatura.

- **Numero di codice della parte richiesta** rilevabile dal catalogo ricambi.

- **Descrizione del particolare e quantità richiesta.**

- **Numero della tavola.**

- **Mezzo di trasporto.** Nel caso questa voce non sia specificata, la Ditta Costruttrice, pur dedicando a questo servizio una particolare cura, non risponde di eventuali ritardi di spedizione dovuti a cause di forza maggiore.
Le spese di trasporto si intendono sempre a carico del destinatario. La merce viaggia a rischio e pericolo del committente anche se venduta franco destino.

NOTA: Il termine (**Dx**) **Destro** o (**Sx**) **Sinistro** della macchina o di parti di essa, è inteso guardando la macchina dalla parte posteriore. Le eccezioni saranno indicate.

ENGLISH

SPARE PARTS

Orders must be transmitted through our area dealers and should always include the following indications:

- ***Type, model and serial number of the machine.*** *These data are punched on the data plate with which every implement is equipped.*

- ***Code number of the required spare part.*** *This will be found in the spare parts catalogue.*

- ***Description of the part and required quantity.***

- ***Table number.***

- ***Means of dispatch.*** *If this item is not indicated, the Manufacturer, while dedicating particular care to this service, shall not be held responsible for delays in delivery caused by cases of force majeure.*
Transport expenses shall always be at the consignee's charge. The goods travel at the purchaser's risk and peril even when sold ex destination.

NOTE: *The symbols* ***(Dx) right*** *and* ***(Sx) left****, concerning the machine or single parts of it, are referred, as in the figure, to a rear view of them. Exceptions will be indicated.*

DEUTSCH

ERSATZTEILE

Die Bestellungen müssen bei unseren Gebietshändrer aufgegeben werden. Bei der Bestellung sind stets die folgenden Angaben zu machen:

- **Typ, Modell und Serien-Nummer des Geräts**. Diese Daten stehen auf dem Typenschild, mit dem jedes Gerät versehen ist.

- **Artikel Nr. der erforderlichen Ersatzteile.** Diese stehen im Ersatzteil-Katalog.

- **Beschreibung des Ersatzteils und die erforderliche Stückzahl.**

- **Tafelnummer.**

- **Versandmittel.** Wenn dieser Punkt nicht spezifiziert wird, haftet die Herstellerfirma nicht für etwaigen Lieferverzug aufgrund höherer Gewalt, auch wenn er diesen Service besonders aufmerksam abwickelt.
Die Frachtkosten gehen dagegen immer zu Lasten des Empfängers. Die Ware reist auf Gefahr und Risiko des Auftraggebers, auch wenn frei Haus Verkauft vereinbart worden ist.

N.B.: Die Merkzeichen (**Dx**) **rechts** und (**Sx**) **links** betreffen eine rückwärtige Aussicht der Maschine oder Teile von ihr (siehe Bild). Ausnahmen werden gezeigt.

FRANÇAIS

PIECES DÈTACHÈES

Les ordres doivent être effectués auprés de nos concessionaires de zone en précisant les indications suivantes:

- ***Type, modéle et numéro de série de la machine****. Ces données sont gravées sur la plaque d'identification de chaque outil.*

- ***Numéro de code de la piéce détachée*** *indiqué sur le catalogue des piéces détachées.*

- ***Description de la piéce et quantité requise****.*

- ***Numéro de plan****.*

- ***Moyen d'expédition****. Si cette rubrique n'est pas indiquée, le Constructeur, bien que soucieux de ce service, ne répond pas des retards d'expédition pour des causes de force majeure.*
Les frais de transport sont toujours à la charge du destinataire. La marchandise voyage aux risques et périls de l'acheteur même si vendue franco de port.

N.B.: *Les références* ***(Dx) droit*** *et* ***(Sx) gauche*** *de la machine ou des parties de la même, est entendue, comme de la figure, en regardant la machine de derriere dans le sens de marche.*

ESPAÑOL

RESPUESTOS

Los pedidos han de efectuarse en nuestros consesionarios de zona y deben incluir siempre las siguientes indicaciones:

- **Tipo, modelo y número de matrícula del equipo**. Dichos datos están impresos en la relativa placa presente en el equipo.

- **Número de código de la parte requerida** presente en el catálogo respuestos.

- **Descripcíon de la pieza y cantidad requerida**.

- **Numero de illustración**.

- **Medio de transporte**. En caso que este ítem no esté especificado, el Fabricante, aún prestando la debidas consideraciones para este aspecto, no responde por eventuales retardos de env'o debidos a causas de fuerza mayor.
Los gastos de transporte se consideran siempre a cargo del destinatario. La mercandería viaja bajo riesgo y peligro del comprador, incluso cuando se vende franco destino.

N.B.: La refencia (**Dx**) **derecha** o (**Sx**) **izquierda** de la máquina o de sus componentes, se entiende, como en la figura, mirando la máquina por la parte trasera. Se indicarán las excepciones.

TAV. 58/11

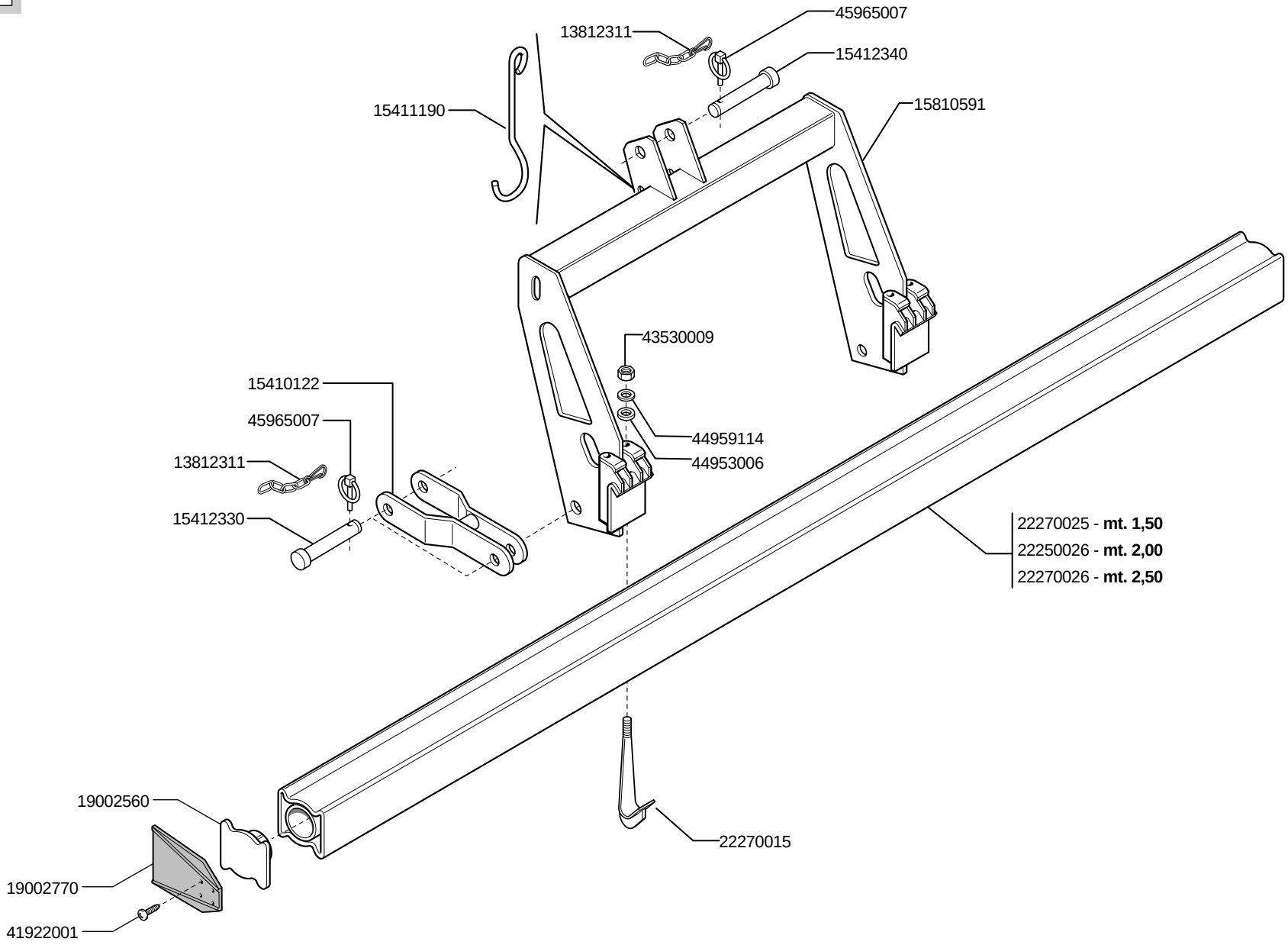
45965007
13812311
15412340
15411190
15810591
43530009
15410122
45965007
44959114
13812311
44953006
15412330
22270025 - **mt. 1,50**
22250026 - **mt. 2,00**
22270026 - **mt. 2,50**
19002560
22270015
19002770
41922001

Cod.	Descrizione	Cod.	Descrizione
13812311	CATENELLA CON MOSCHETTONE		
15410122	PRIMO/SECONDO PUNTO		
15411190	GANCIO SOSTEGNO CARDANO		
15412330	SPINA GASPARDO 28X99		
15412340	SPINA GASPARDO 25X128		
15810591	ATTACCO 3° PUNTO “V”		
19002560	TAPPO TELAIO PROFILO GSR		
19002770	PROTEZIONE ASSI		
22250026	TELAIO L.2000		
22270015	GANCIO ATTACCO		
22270025	TELAIO MT.1,50		
22270026	TELAIO MT.2,50		
41922001	VITE AUTOF.4,2X13 TE		
43530009	DADO 14 5588 6.8 ZN		
44953006	RONDELLA D14 UNI 6592 ZN		
44959114	ROSETTA ELAST.M14 DIN 128/A ZN		
45965007	SPINA A SCATTO D 9 B/83		

TAV. 58/21

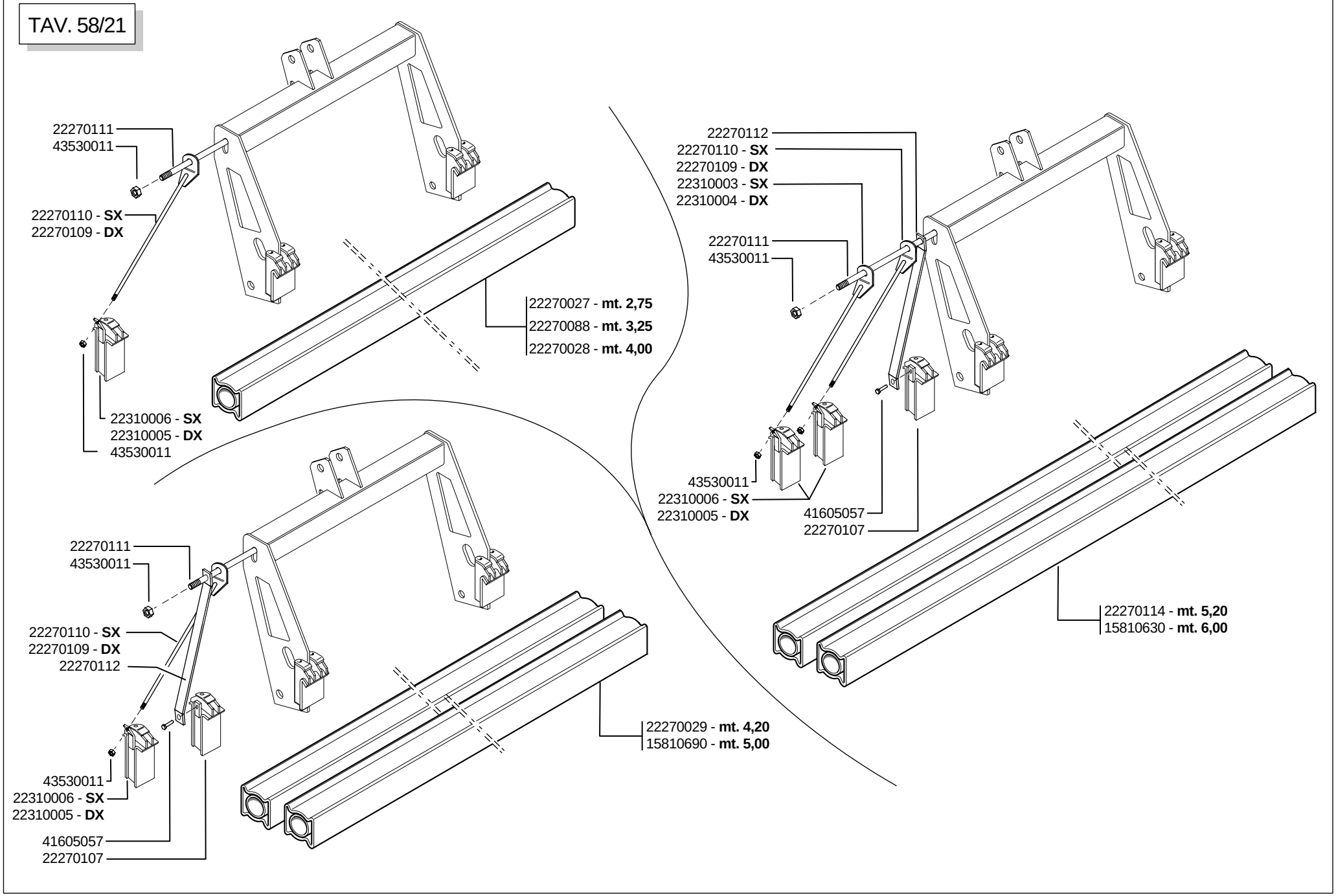
22270111
43530011
22270110 - SX
22270109 - DX
22310006 - SX
22310005 - DX
43530011
22270027 - mt. 2,75
22270088 - mt. 3,25
22270028 - mt. 4,00
22270112
22270110 - SX
22270109 - DX
22310003 - SX
22310004 - DX
22270111
43530011
43530011
22310006 - SX
22310005 - DX
41605057
22270107
22270114 - mt. 5,20
15810630 - mt. 6,00
22270111
43530011
22270110 - SX
22270109 - DX
22270112
43530011
22310006 - SX
22310005 - DX
41605057
22270107
22270029 - mt. 4,20
15810690 - mt. 5,00

Cod.	Descrizione	Cod.	Descrizione
15810630	TELAIO L.6000 V		
15810690	ASS.TELAIO L.5000		
22270027	TELAIO MT.2,75		
22270028	TELAIO MT.4,00		
22270029	TELAIO MT.4,20		
22270088	TELAIO L.3250		
22270107	ATT.TIRANTE INT. 6F.100		
22270109	TIRANTE EST.DX 6F.100		
22270110	TIRANTE EST.SX 6F.100		
22270111	TIRANTE 3° PUNTO 6F.100		
22270112	TIRANTE INTERNO 6F.100		
22270114	TELAIO L.5200 6F.100		
22310003	TIRANTE SX 3°PUNTO		
22310004	TIRANTE DX 3°PUNTO		
22310005	ATTACCO TELAIO TIR.DX		
22310006	ATTACCO TELAIO TIR.SX		
41605057	VITE 14X30 5739 8.G ZN		
43530011	DADO 18 5588 6.8 ZN		

TAV. 58/30

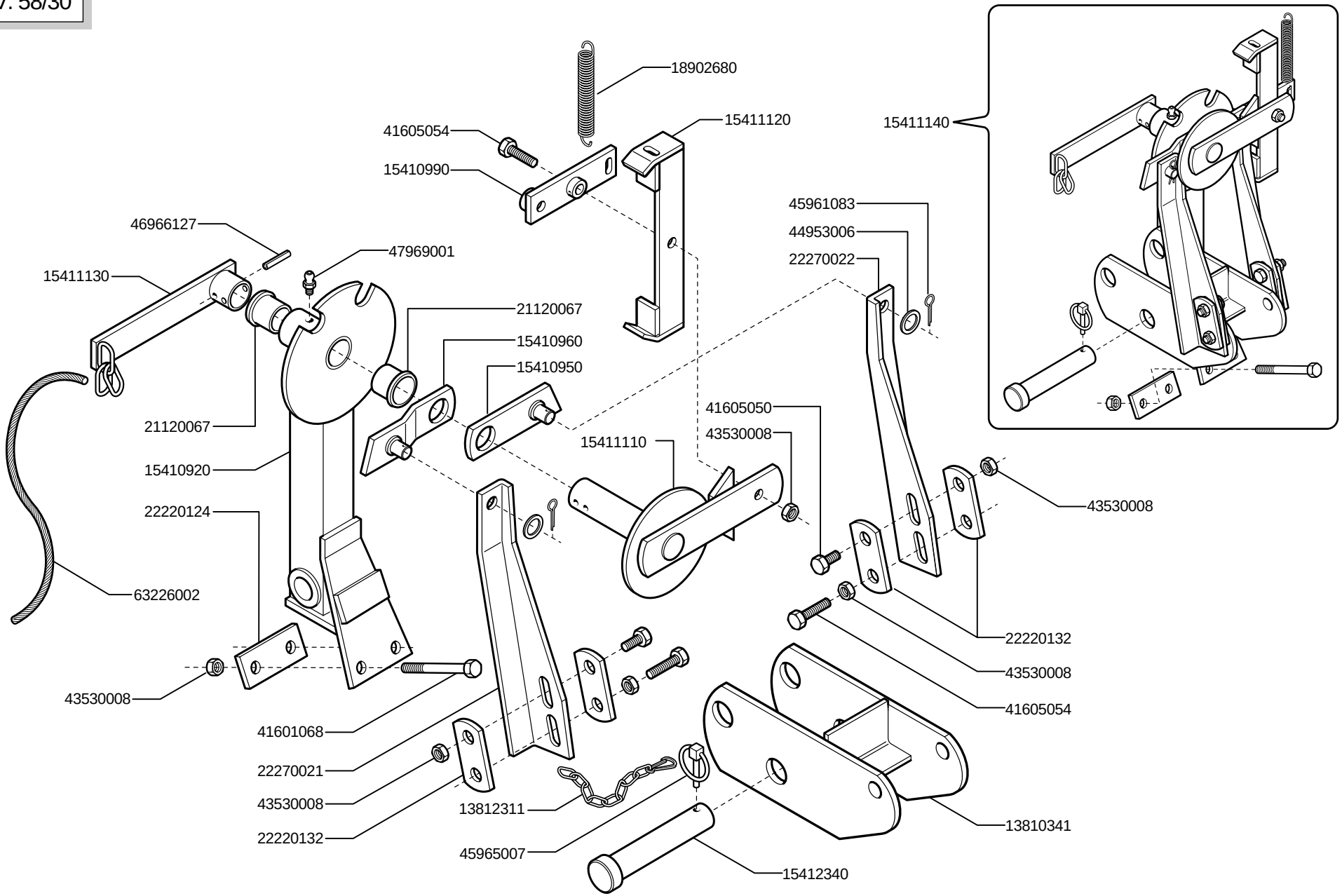
18902680
15411120
41605054
15410990
15411140
45961083
44953006
22270022
46966127
47969001
15411130
21120067
15410960
15410950
21120067
41605050
43530008
15411110
15410920
22220124
43530008
63226002
22220132
43530008
41605054
43530008
41601068
22270021
43530008
22220132
13812311
13810341
45965007
15412340

Cod.	Descrizione	Cod.	Descrizione
13810341	ATTACCO COMANDO 3° PUNTO		
13812311	CATENELLA CON MOSCHETTONE		
15410920	COMANDO SEGNAFILE		
15410950	LEVA PIANA		
15410960	LEVA STAMPATA		
15410990	LEVA SCATTO SEGNAFILE		
15411110	SUPPORTO LEVA SCATTO		
15411120	FERMO LEVE AGGANCIO		
15411130	FERMO CORDE SEGNAFILE		
15411140	SCATTO AUTOMATICO		
15412340	SPINA GASPARDO 25X128		
18902680	MOLLA TRAZ.ZN SERBATOIO		
21120067	BOCCOLA IN BRONZO		
22220124	SCONTRO		
22220132	SCONTRO BRACCI		
22270021	BRACCIO INF.SX COMANDO SEGNAFILE		
22270022	BRACCIO INF.DX COMANDO SEGNAFILE		
41601068	VITE 12X140 5737 8.G		
41605050	VITE 12X30 5739 8.G ZN		
41605054	VITE 12X50 5739 8.G ZN		
43530008	DADO 12 5588 6.8 ZN		
44953006	RONDELLA D14 UNI 6592 ZN		
45961083	COPIGLIA 5 X30 1336 ZN		
45965007	SPINA A SCATTO D 9 B/83		
46966127	SPINA EL.8 X36 DIN 1481		
47969001	INGRASSATORE A SFERE M6X1/A		
63226002	CORDA POLIPROPILENE D.12		

TAV. 58/42

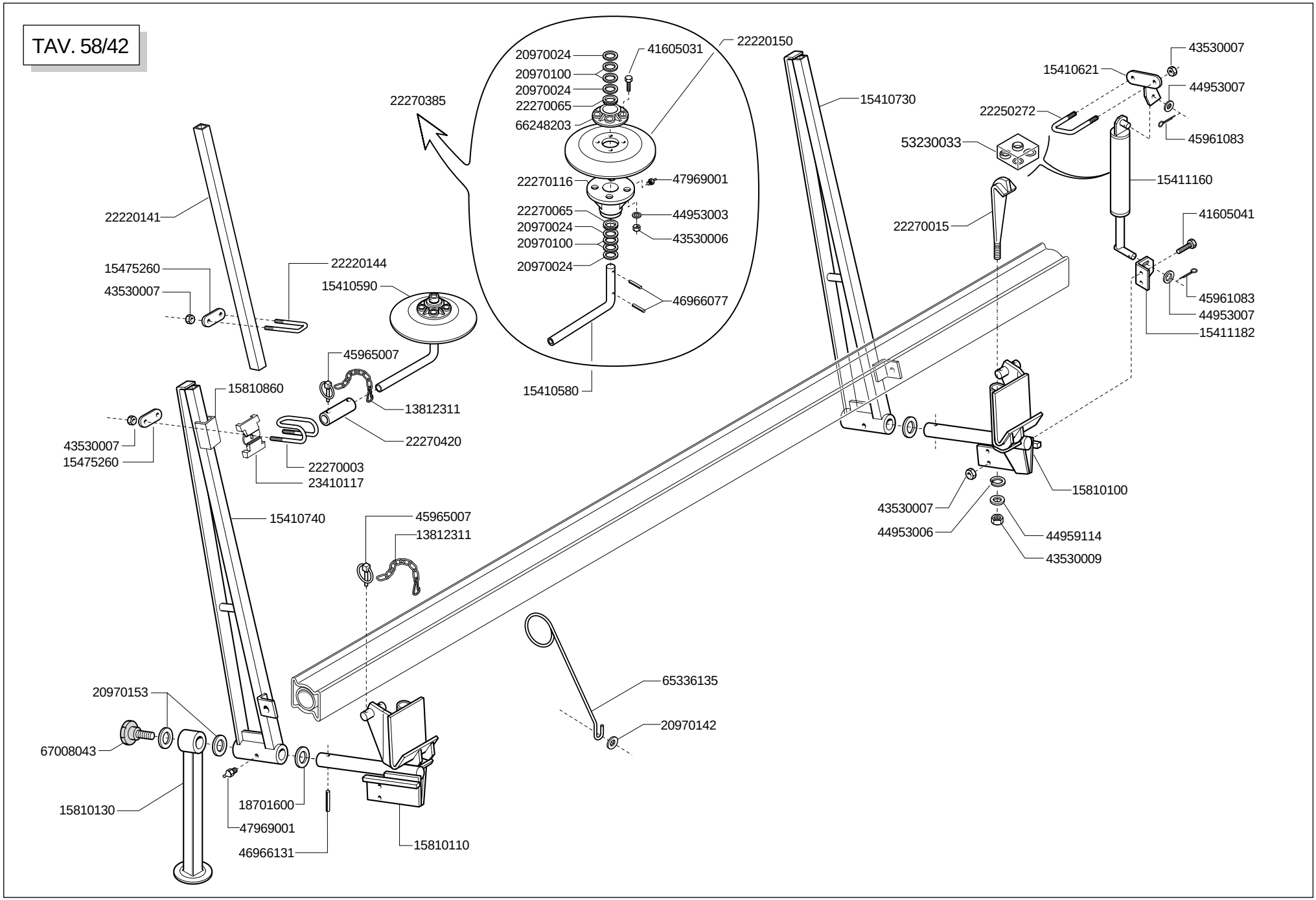
20970024
20970100
20970024
22270065
66248203
41605031
22220150
22270385
22270116
47969001
22270065
44953003
20970024
43530006
20970100
20970024
46966077
15410580
15410730
43530007
15410621
44953007
22250272
45961083
53230033
15411160
22270015
41605041
45961083
44953007
15411182
22220141
15475260
43530007
22220144
15410590
45965007
13812311
22270420
15810860
43530007
15475260
22270003
23410117
15410740
45965007
13812311
15810100
43530007
44953006
44959114
43530009
65336135
20970142
20970153
67008043
15810130
18701600
47969001
46966131
15810110

Cod.	Descrizione
13812311	CATENELLA CON MOSCHETTONE
15410580	PERNO DISCO SEGNAFILE
15410590	DISCO SEGNAFILE
15410621	ATTACCO CILINDRO SUPERIORE
15410730	BRACCIO SEGNAFILE DX
15410740	BRACCIO SEGNAFILE SX
15411160	CILINDRO SEGNAFILE
15411182	ATTACCO CILINDRO INFERIORE
15475260	SCONTRO
15810100	SUPPORTO SEGNAFILE DX
15810110	SUPPORTOSEGNAFILE SX
15810130	PUNTELLO
15810860	SPESSORE DISCO SEGNAFILE
18701600	RONDELLA 35,5 X50 X3 ZN
20970024	RONDELLA 31,2X2X20,5
20970100	RONDELLA 30X0,5X22
20970142	RONDELLA 32X4X15,5
20970153	RONDELLA D 13 X 48 X 4
22220141	BRACCIO SCORREVOLE 4 FILE
22220144	CAVALLOTTO
22220150	DISCO SEGNAFILE MOZZO PLASTICA
22250272	CAVALLOTTO SUPPORTO DISCO
22270003	ATTACCO DISCO
22270015	GANCIO ATTACCO
22270065	PARAPOLVERE D.31
22270116	MOZZO EST. FELTRO
22270385	KIT MOZZI PER ASSE FELTRO (N° 2 PEZZI)
22270420	MANICOTTO DISCO SEGNAFILE
23410117	ELEMENTO FISSAGGIO GAMBI
41605031	VITE 8 X25 5739 8.G ZN
41605041	VITE 10X25 5739 8.G ZN
43530006	DADO 8 5588 6.8 ZN
43530007	DADO 10 5588 6.8 ZN
43530009	DADO 14 5588 6.8 ZN
44953003	RONDELLA D8 UNI 6592 ZN
44953006	RONDELLA D14 UNI 6592 ZN
44953007	RONDELLA D16 UNI 6592 ZN
44959114	ROSETTA ELAST.M14 DIN 128/A ZN
45961083	COPIGLIA 5 X30 1336 ZN
45965007	SPINA A SCATTO D 9 B/83
46966077	SPINA EL.5 X30 DIN 1481
46966131	SPINA EL.8 X55 DIN 1481
47969001	INGRASSATORE A SFERE M6X1/A
53230033	KIT GUARNIZ.CILINDRO 15411160
65336135	MOLLA GUIDACORDA D.45
67008043	VOLANTINO 8 LOBI M12X25

TAV. 58 / 50

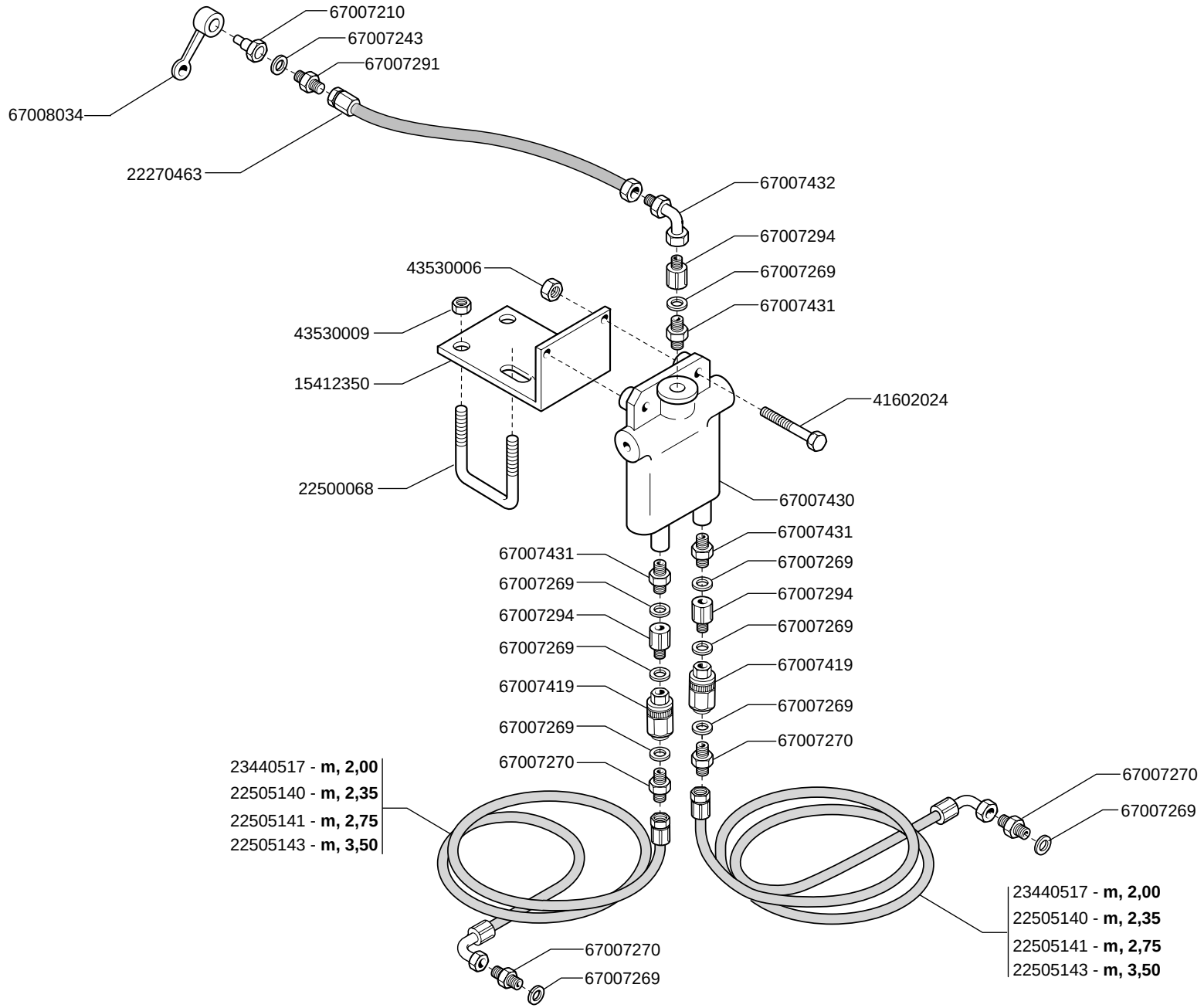
67007210
67007243
67007291
67008034
22270463
67007432
67007294
67007269
67007431
43530006
43530009
15412350
41602024
22500068
67007430
67007431
67007269
67007294
67007269
67007419
67007269
67007270
67007431
67007269
67007294
67007269
67007419
67007269
67007270
67007270
67007269
23440517 - **m, 2,00**
22505140 - **m, 2,35**
22505141 - **m, 2,75**
22505143 - **m, 3,50**
67007270
67007269
23440517 - **m, 2,00**
22505140 - **m, 2,35**
22505141 - **m, 2,75**
22505143 - **m, 3,50**

Cod.	Descrizione	Cod.	Descrizione
15412350	SUPPORTO VALVOLA SEGNAFILE		
22270463	TUBO TRATTORE 1/4R2 F-F 1/4 L1500 LM		
22500068	CAVALLOTTO M 14		
22505140	TUBO 1/4R2 C-F 1/4 L.2350		
22505141	TUBO 1/4R2 C-F L.2750		
22505143	TUBO 1/4R2 C-F 1/4 L.3500		
23440517	TUBO 1/4R2 C-F 1/4 L2000		
41602024	VITE 8 X40 5737 8.G ZN		
43530006	DADO 8 5588 6.8 ZN		
43530009	DADO 14 5588 6.8 ZN		
67007210	INNESTO RAPIDO MASCH.CONO 1/2		
67007243	RONDELLA RAME 1/2		
67007269	RONDELLA RAME 1/4		
67007270	NIPPLO MASCH.CIL.1/4 ZN		
67007291	NIPPLO MASCH.CIL.1/2-1/4 ZN		
67007294	PROLUNGA CORTA 036 1/4		
67007419	VALVOLA VRF 1/4" GAS		
67007430	VALVOLA SEGNAFILE C.SQV		
67007431	NIPPLO 3/4 JIC - 1/4		
67007432	CURVA 90° F.GIREV.1/4 - M.1/4		
67008034	CAPPUCCIO INNESTO 1/2		

TAV. 58/62

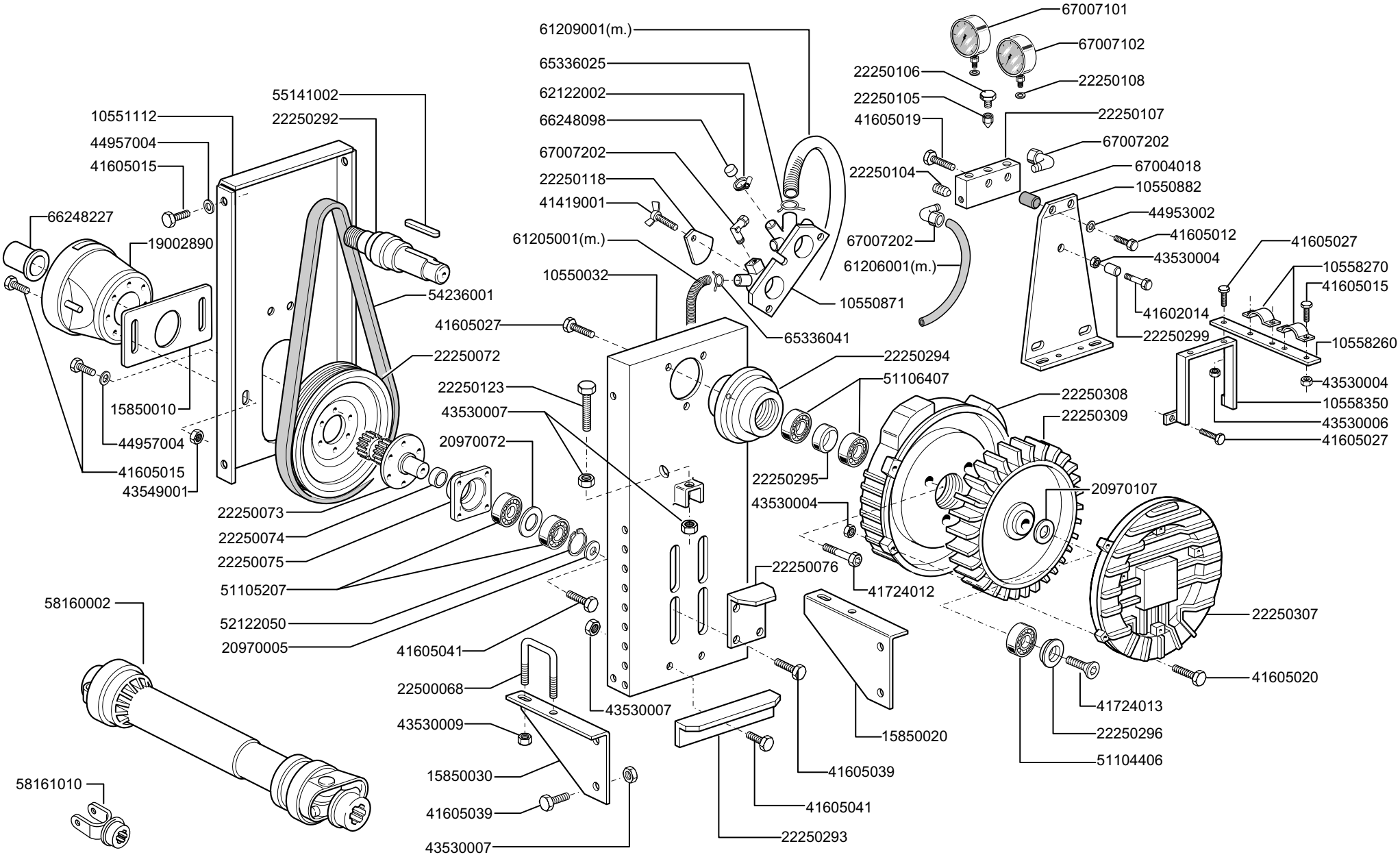
67007101
67007102
61209001(m.)
65336025
22250106
22250108
62122002
22250105
55141002
22250292
10551112
66248098
41605019
22250107
44957004
67007202
41605015
67007202
67004018
22250118
22250104
10550882
41419001
44953002
66248227
41605012
61205001(m.)
67007202
41605027
19002890
43530004
61206001(m.)
10558270
10550032
41605015
54236001
10550871
41602014
41605027
65336041
22250299
10558260
22250072
22250294
51106407
43530004
22250123
22250308
10558350
15850010
43530007
22250309
43530006
41605027
44957004
20970072
41605015
22250295
43549001
20970107
43530004
22250073
22250074
22250075
22250076
51105207
41724012
58160002
22250307
52122050
20970005
41605041
41605020
22500068
43530007
41724013
43530009
15850020
22250296
15850030
51104406
41605039
58161010
41605041
41605039
22250293
43530007

Cod.	Descrizione
10550032	SUPPORTO DEPRESSORE
10550871	CAMERE ASPIRAZIONE - SOFFIAGGIO
10550882	PIASTRA SUPPORTO MANOMETRI
10551112	CARTER PROTEZIONE DEPRESSORE
10558260	SUPPORTO RACCORDI
10558270	FASCETTA TUBI ASPIRAZIONE
10558350	SUPPORTO TUBI
15850010	PROTEZIONE INNESTO CARDANO
15850020	SUPPORTO DEPRESSORE DX
15850030	CARTER SCATOLA CAMBIO
20970005	RONDELLA 38,5X5X11
20970072	RONDELLA 40X2X30,5
20970107	RONDELLA 26 X35 X0,5
19002890	CUFFIA PROTEZIONE CARDANO
22250072	PULEGGIA MOTRICE
22250073	PRESA DI POTENZA
22250074	DISTANZIALE P.DI P.
22250075	SUPPORTO CUSCINETTI PULEGGIA MOTRICE
22250076	PIASTRA DI SCORRIMENTO
22250104	GRANO FORATO
22250105	VALVOLA DI SICUREZZA
22250106	TAPPO OLIO
22250107	GRUPPO PORTA INDICATORI
22250108	ROND.APPOGGIO MANOMETRI
22250118	PORTA CHIUSURA CAMERE
22250123	VITE TENDICINGHIA DEPRESSORE
22250292	PULEGGIA CONDOTTA
22250293	RINFORZO SUPPORTO DEPRESSORE
22250294	FLANGIA PORTA CUSCINETTO
22250295	DISTANZIALE CUSCINETTO
22250296	RONDELLA ASSE
22250299	DISTANZIALE PIASTRA
22250307	COPERCHIO ASPIRATORE CEP
22250308	CARCASSA ASPIRATORE CEP
22250309	GIRANTE ASPIRATORE CEP
22500068	CAVALLOTTO M 14
41419001	VITE 8 X15 5449 5.8 ZN

Cod.	Descrizione
41602014	VITE 6 X50 5737 8.G ZN
41605012	VITE 6 X10 5739 8.G ZN
41605015	VITE 6 X16 5739 8.G ZN
41605019	VITE 6 X25 5739 8.G ZN
41605020	VITE 6 X30 5739 8.G ZN
41605027	VITE 8 X16 5739 8.G ZN
41605039	VITE 10X20 5739 8.G ZN
41605041	VITE 10X25 5739 8.G ZN
41724012	VITE 8 X35 5931 8.G
41724013	VITE 8 X25 5933 10.9
43530004	DADO 6 5588 6.8 ZN
43530006	DADO 8 5588 6.8 ZN
43530007	DADO 10 5588 6.8 ZN
43530009	DADO 14 5588 6.8 ZN
43549001	DADO TRISTOP M 6
44953002	RONDELLA D6 UNI 6592 ZN
44957004	RONDELLA D6 DIN 6798 D.INT.ZN
51104406	CUSCINETTO 6005 2RS
51105207	CUSCINETTO 6206 2Z
51106407	CUSCINETTO 6306 2RS C3
52122050	ANELLO ARR.62 UNI 7437-75
54236001	CINGHIA POLY V J1168 J-10 GOLE
55141002	LINGUETTA 10X6X22 UNI 7510 /B
58160002	CARD. S10 0700F 112 112 1CAT
58161010	FORCELLA ATTACCO PULSANTE Z8
61205001	GUAINA CAVOFLEX AN.PVC 22 NERO
61206001	TUBO POLIAMMIDE 8-6
61209001	TUBO ASPIREX 35 COLORE NERO
62122002	FASCETTA STRINGITUBO 32/52
65336025	MOLLA SPEC.ZN STRINGITUBO
65336041	MOLLA SPEC.ZN STRINGITUBO
66248098	TAPPO CONVOGLIATORE DEPRESSORE
66248227	CUFFIA PROTEZIONE P.D.P.
67004018	ANTIVIBRANTE 781054
67007101	VACUOMETRO 0-100 MBAR C.SMORZ.INC.
67007102	MANOMETRO 0 A 25 MBAR C.SMORZ.INC.
67007202	RACCORDO 90° C5 1/8" 6/8

TAV. 58/72

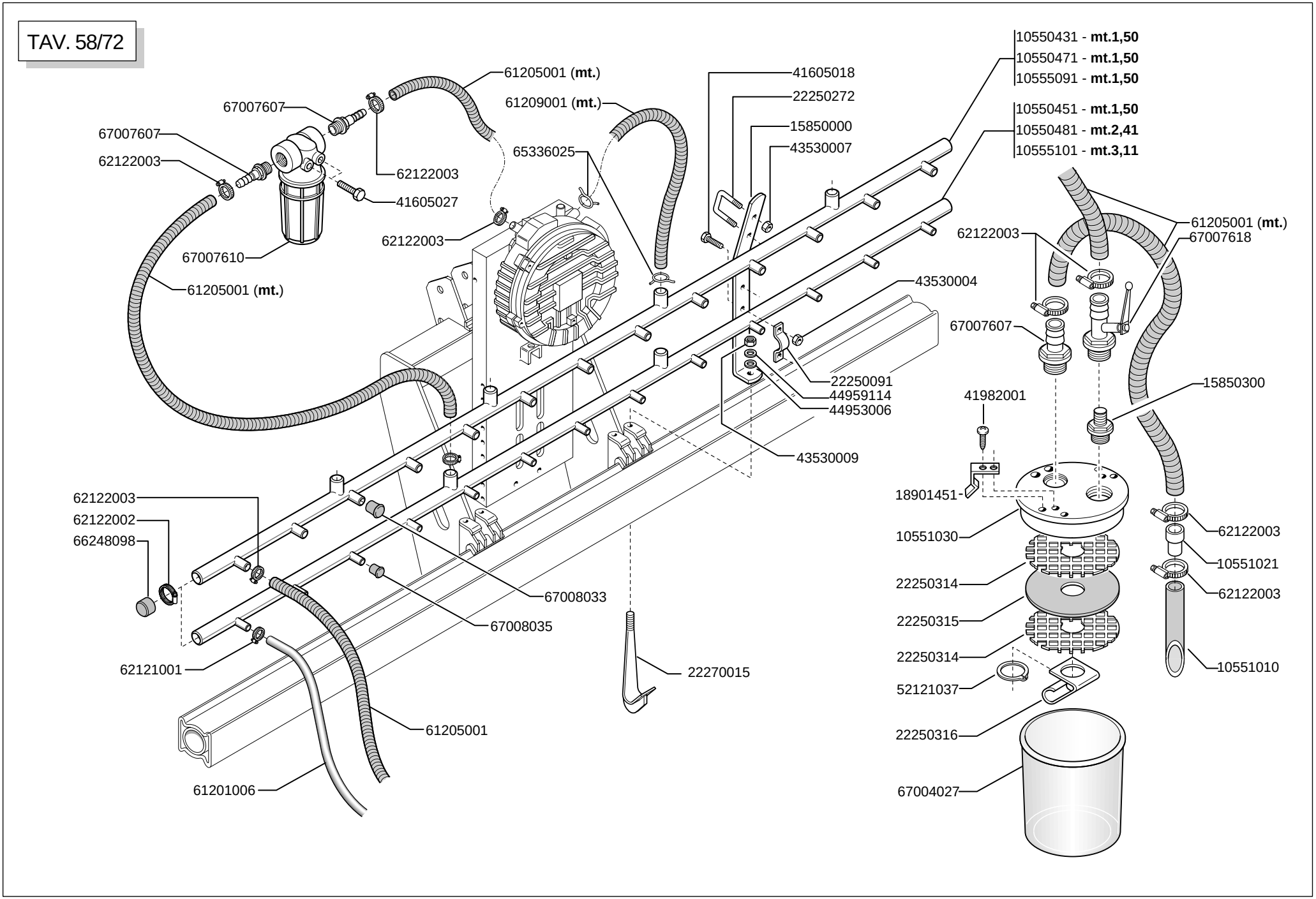
10550431 - mt.1,50
10550471 - mt.1,50
10555091 - mt.1,50
10550451 - mt.1,50
10550481 - mt.2,41
10555101 - mt.3,11
61205001 (mt.)
67007607
61209001 (mt.)
41605018
22250272
15850000
43530007
65336025
62122003
41605027
67007610
61205001 (mt.)
43530004
22250091
44959114
44953006
43530009
62122003
62122002
66248098
67008033
67008035
62121001
22270015
61205001
61201006
62122003
67007618
67007607
15850300
41982001
18901451
10551030
22250314
22250315
22250314
52121037
22250316
67004027
62122003
10551021
62122003
10551010

Cod.	Descrizione
10550431	TUBO ASPIRAZIONE L.1500
10550451	TUBO SOFFIAGGIO L.1500
10550471	TUBO ASPIRAZIONE L.2410
10550481	TUBO SOFFIAGGIO L.2410
10551010	PUNTA TUBO
10551021	ATTACCO TUBI
10551030	COPERCHIO
10555091	TUBO ASPIRAZIONE L.3110
10555101	TUBO SOFFIAGGIO L.3110
15850000	SUPPORTO TUBI ASPIRAZIONE E SOFFIAGGIO
15850300	RIDUZIONE G1' - G 1/2'
18901451	MOLLA SPEC. ASPIRASEMI
22250091	FORCELLA SUPPORTO TUBI
22250272	CAVALLOTTO SUPPORTO DISCO
22250314	GRIGLIA FILTRO
22250315	FILTRO
22250316	DEFLETTORE
22270015	GANCIO ATTACCO
41605018	VITE 6 X20 5739 8.G ZN
41605027	VITE 8 X16 5739 8.G ZN
41982001	VITE 3,5X9,5 DIN 7981
43530004	DADO 6 5588 6.8 ZN
43530007	DADO 10 5588 6.8 ZN
43530009	DADO 14 5588 6.8 ZN
44953006	RONDELLA D14 UNI 6592 ZN
44959114	ROSETTA ELAST.M14 DIN 128/A ZN
52121037	ANELLO ARR.40 UNI 7435-75
61201006	TUBO PVC ANTIG.NEU.TRA.10X14
61205001	GUAINA CAVOFLEX AN.PVC 22 NERO
61209001	TUBO ASPIREX 35 COLORE NERO
62121001	FASCETTA STRINGITUBO 9/16
62122002	FASCETTA STRINGITUBO 32/52
62122003	FASCETTA STRINGITUBO 19/28

Cod.	Descrizione
65336025	MOLLA SPEC.ZN STRINGITUBO
66248098	TAPPO CONVOGLIATORE DEPRESSORE
67004027	CONTENITORE SOTTOVUOTO LT.2 AR.122
67007607	P/GOMMA 1"X22 M
67007610	FILTRO LINEA 1"F 100 MESH
67008033	PUNTALE PVC D.20
67008035	PUNTALE PVC D.10
67007618	**RUBINETTO**

TAV.58/82

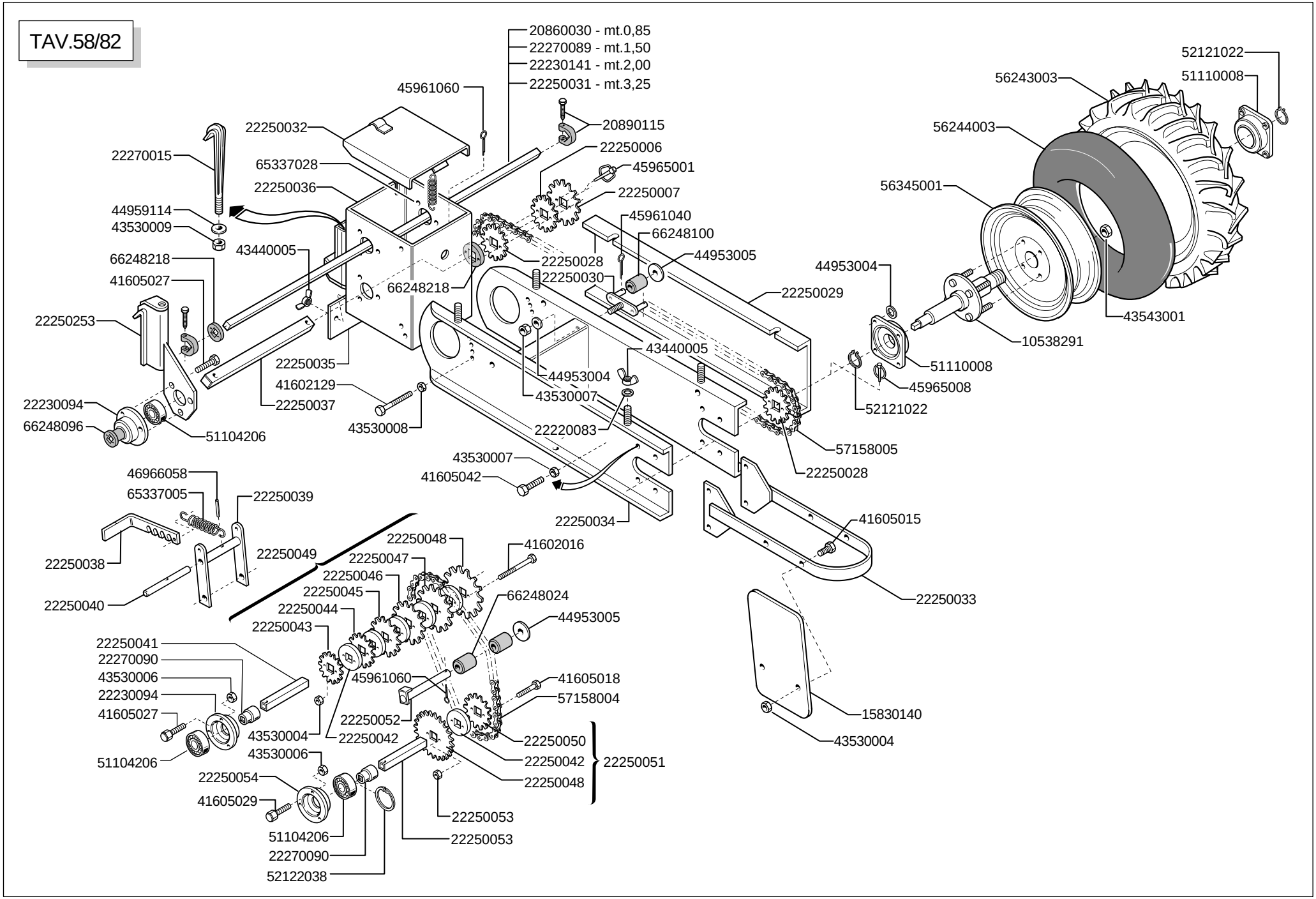
20860030 - mt.0,85
22270089 - mt.1,50
22230141 - mt.2,00
22250031 - mt.3,25
45961060
22250032
20890115
22250006
22270015
65337028
45965001
22250036
22250007
44959114
43530009
45961040
66248100
43440005
44953005
66248218
22250028
22250030
41605027
66248218
22250029
22250253
22250035
43440005
41602129
44953004
22250037
43530007
22230094
66248096
51104206
43530008
22220083
43530007
41605042
22250034
46966058
65337005
22250039
22250038
22250049
22250048
41602016
22250047
22250046
22250045
66248024
22250040
22250044
44953005
22250043
22250041
22270090
43530006
45961060
41605018
22230094
57158004
41605027
22250052
43530004
22250042
22250050
51104206
43530006
22250042
22250051
22250054
22250048
41605029
22250053
51104206
22250053
22270090
52122038
52121022
51110008
56243003
56244003
56345001
44953004
43543001
10538291
51110008
45965008
52121022
57158005
22250028
41605015
22250033
15830140
43530004

Cod.	Descrizione
10538291	ASSE RUOTA
15830140	PROTEZIONE TUBO MICRO
20860030	ASSE LATO CAMBIO 6F. L.850
20890115	MORSETTO PLASTICA COMPLETO
22220083	RONDELLA AD IMBOCCO
22230094	SUPPORTO CUSCINETTO
22230141	ASSE SEMINAT.6F.CM.80 L.2000
22250006	INGRANAGGIO CON MOZZO 1/2 Z-10
22250007	INGRANAGGIO CON MOZZO 1/2 Z-20
22250028	PIGNONE Z-15
22250029	CARTER SUPPORTO RUOTA
22250030	TENDICATENA SUPP.RUOTA
22250031	ASSE TRASMISSIONE SEMINATORE L.3250
22250032	COPERCHIO SCATOLA CAMBIO
22250033	RASCHIATERRA
22250034	SUPPORTO RUOTA
22250035	PORTA DI CHIUSURA
22250036	SCATOLA CAMBIO
22250037	ASSE INF.CAMBIO
22250038	MANIGLIA
22250039	TENDICATENA
22250040	SPINA TENDICATENA
22250041	DISTAN.SUPERIORE
22250042	DISTAN.INGRANAGGI
22250043	CORONA CAMBIO Z-16
22250044	CORONA CAMBIO Z-17
22250045	CORONA CAMBIO Z-18
22250046	CORONA CAMBIO Z-19
22250047	CORONA CAMBIO Z-20
22250048	CORONA CAMBIO Z-21
22250049	BLOCCO CAMBIO
22250050	CORONA CAMBIO Z-15
22250051	BLOCCO INGRANAGGI Z-15/21
22250052	PERNO RULLI
22250053	DISTAN.INFERIORE
22250054	FLANGIA SUPPORTO CUSCINETTO
22250253	SUPPORTO ASSI
22270015	GANCIO ATTACCO
22270089	ASSE TRASM.SEMINAT.L.1500
22270090	BOCCOLA CAMBIO
22270127	ASSE RUOTA CAMBIO 2F.L.500
41602016	VITE 6 X60 5737 8.G ZN
41602129	VITE 12X170 5737 8.G ZN
41605015	VITE 6 X16 5739 8.G ZN
41605018	VITE 6 X20 5739 8.G ZN
41605027	VITE 8 X16 5739 8.G ZN
41605029	VITE 8 X20 5739 8.G ZN
41605042	VITE 10X30 5739 8.G ZN
43440005	DADO 8 5448 5.8 ZN
43530004	DADO 6 5588 6.8 ZN
43530006	DADO 8 5588 6.8 ZN
43530007	DADO 10 5588 6.8 ZN
43530008	DADO 12 5588 6.8 ZN
43530009	DADO 14 5588 6.8 ZN
43543001	DADO 12X1.5 COLONNETTA
44953004	RONDELLA D10 UNI 6592 ZN
44953005	RONDELLA D12 UNI 6592 ZN
44959114	ROSETTA ELAST.M14 DIN 128/A ZN
45961040	COPIGLIA 3 X20 1336 ZN
45961060	COPIGLIA 4 X20 1336 ZN
45965008	SPINA A SCATTO D 4.4 B/80
46966058	SPINA EL.4 X24 DIN 1481
51104206	CUSCINETTO 6005 2Z
51110008	SUPPORTO FY 25 TF
52121022	ANELLO ARR.25 UNI 7435-75
52122038	ANELLO ARR.47 UNI 7437-75
56243003	COPERTURA 500-15 IM110 4PR
56244003	CAMERA 15 L 290
56345001	CERCHIO 300 DX15"COL.BEIGE
57158004	SPEZ.CAT.1/2 ISO 083 42MAGLIE
57158005	SPEZ.CAT.1/2 ISO 083 98MAGLIE
65337005	MOLLA TRAZ.CAMBIO SV
65337028	MOLLA TRAZ.ZN SUPPORTO RUOTA
66248024	RULLO TEND. SP
66248096	BOCCOLA FORO QUADRO CUSC.
66248100	RULLO TENDICATENA
66248218	RONDELLA DISTANZIALE SPANDICONCIME

TAV. 58/90

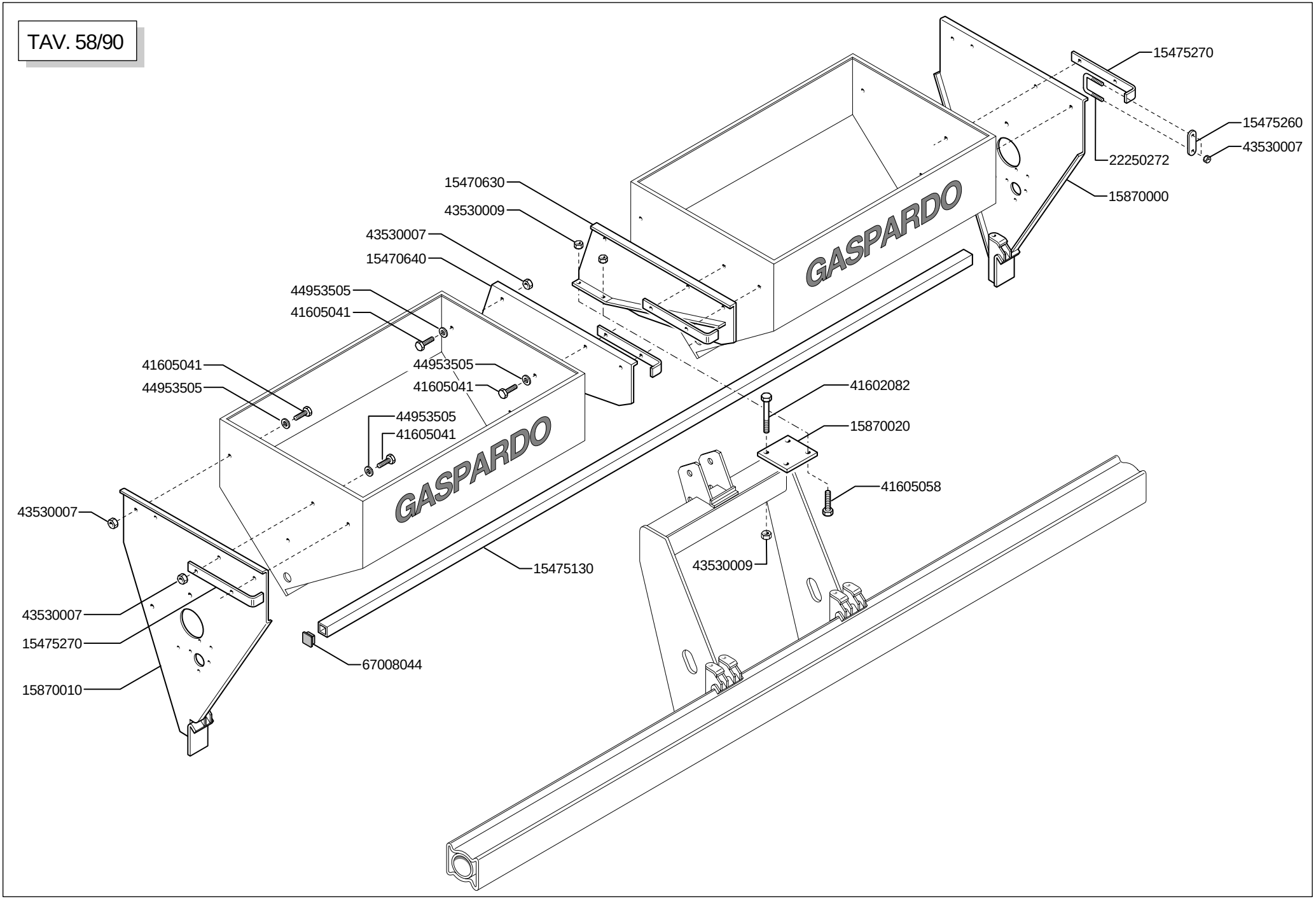
15475270
15475260
43530007
22250272
15870000
15470630
43530009
43530007
15470640
44953505
41605041
41605041
44953505
44953505
41605041
44953505
41605041
41602082
15870020
41605058
43530007
43530009
15475130
43530007
15475270
15870010
67008044
GASPARDO
GASPARDO

Cod.	Descrizione	Cod.	Descrizione
15470630	SUPPORTO SPANDICONCIME CENTR.DX		
15470640	SUPPORTO SPANDICONCIME CENTR.SX		
15475130	TUBO SUPPORTO SERBATOIO L.2480		
15475260	SCONTRO		
15475270	SUPPORTO MICRO		
15870000	SUPPORTO SPANDI DX		
15870010	SUPPORTO SPANDI SX		
15870020	PIASTRA SUPPORTO SPANDICONCIME		
22250272	CAVALLOTTO SUPPORTO DISCO		
41602082	VITE 14X130 5737 8.G ZN		
41605041	VITE 10X25 5739 8.G ZN		
41605058	VITE 14X35 5739 8.G ZN		
43530007	DADO 10 5588 6.8 ZN		
43530009	DADO 14 5588 6.8 ZN		
44953505	ROND.PIANA 11X30X2,5 6593 ZN		
67008044	PUNTALE Q.35 NERO		

TAV. 58/101

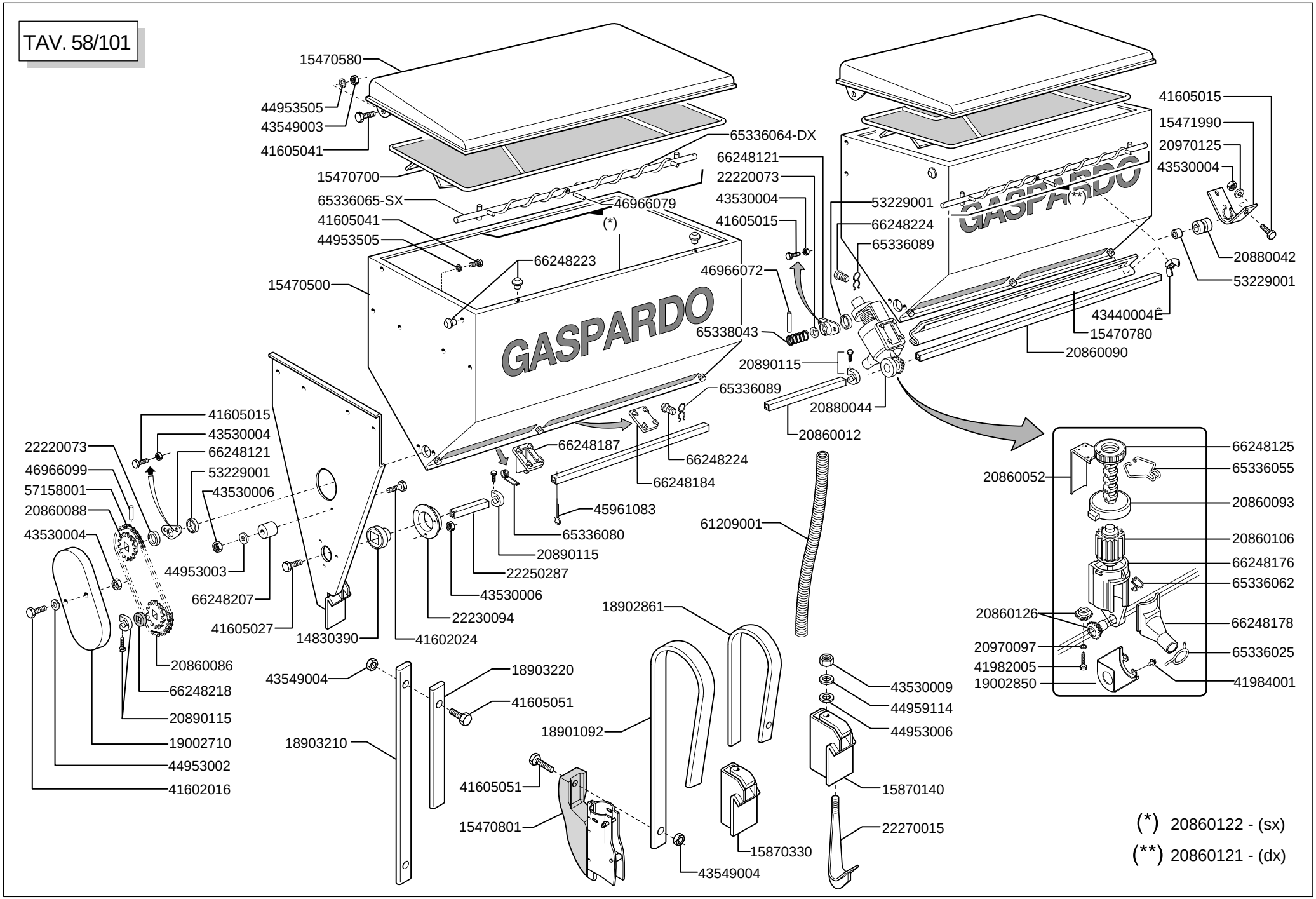
15470580
44953505
43549003
41605041
15470700
65336065-SX
41605041
44953505
15470500
66248223
46966079
(*)
65336064-DX
66248121
22220073
43530004
41605015
46966072
65338043
20890115
65336089
20880044
20860012
66248187
66248224
66248184
45961083
65336080
20890115
22250287
43530006
22230094
41602024
14830390
41605027
66248207
44953003
43530006
43530004
20860088
57158001
46966099
22220073
41605015
43530004
66248121
53229001
20860086
66248218
20890115
19002710
44953002
41602016
43549004
18903220
41605051
18903210
41605051
15470801
43549004
18902861
18901092
15870330
61209001
43530009
44959114
44953006
15870140
22270015
41605015
15471990
20970125
43530004
53229001
66248224
65336089
(**)
20880042
53229001
43440004Ê
15470780
20860090
66248125
65336055
20860052
20860093
20860106
66248176
65336062
20860126
66248178
20970097
65336025
41982005
19002850
41984001
(*) 20860122 - (sx)
(**) 20860121 - (dx)

Cod.	Descrizione
14830390	CUSCINETTO FORO QUADRO
15470500	SERBATOIO CONCIME 850
15470580	COPERCHIO SERBATOIO 850
15470700	GRIGLIA 850
15470780	PORTA DI PULIZIA SERBATOIO 850
15470801	ELEMENTO CONCIMAZIONE MOLLA P
15471990	SUPPORTO COCLEA
15870140	SUPPORTO MOLLA CONCIMAZIONE
15870330	SUPPORTO MOLLA CONCIMAZIONE (F.D.)
18901092	GAMBO CONCIMAZIONE MOLLA PIATTA
18902861	RINFORZO MOLLA PIATTA CONCIMAZIONE
18903210	MOLLA CONCIMAZIONE FILE DISPARI
18903220	RINFORZO MOLLA CONCIM. FILE DISPARI
19002710	PROTEZIONE RINVIO SPANDICONCIME
19002850	PROTEZIONE PIGNONE
20860032	ASSE RUOTA CAMBIO L.1160
20860052	REGOLATORE APERTURA
20860086	INGRANAGGIO 1/2 Z-12 F.Q.
20860088	INGRANAGGIO 1/2 Z-12 F.T.
20860093	VITE DI REGOLAZIONE
20860106	DOSATORE SPANDICONCIME COMPLETO
20860121	ASSE AGITATORE DX SERB.850 COMPLETO
20860122	ASSE AGITATORE SX SERB.850 COMPLETO
20860126	KIT INGRANAGGI DISTRIBUTORE CONCIME
20880042	BOCCOLA DISTANZIALE
20880044	DISTRIBUTORE COMPLETO SPANDICONCIME NYLON
20890115	MORSETTO PLASTICA COMPLETO
20970097	RONDELLA 32X3X4,5
20970125	RONDELLA 28X2,5X6,5
22220073	RONDELLA 28X0,3X16,5
22230094	SUPPORTO CUSCINETTO
22250287	MANICOTTO DISTANZIALE
22270015	GANCIO ATTACCO
41602016	VITE 6 X60 5737 8.G ZN
41602024	VITE 8 X40 5737 8.G ZN
41605015	VITE 6 X16 5739 8.G ZN
41605027	VITE 8 X16 5739 8.G ZN
41605041	VITE 10X25 5739 8.G ZN

Cod.	Descrizione
41605051	VITE 12X35 5739 8.G ZN
41982005	VITE 4,2X38 DIN 7981
41984001	VITE AUTOF.4,2X9,5T.E.TAG.F.RO
43440004	DADO 6 5448 5.8 ZN
43530004	DADO 6 5588 6.8 ZN
43530006	DADO 8 5588 6.8 ZN
43530009	DADO 14 5588 6.8 ZN
43549003	DADO TRISTOP M10
43549004	DADO TRISTOP M12
44953002	RONDELLA D6 UNI 6592 ZN
44953003	RONDELLA D8 UNI 6592 ZN
44953006	RONDELLA D14 UNI 6592 ZN
44959114	ROSETTA ELAST.M14 DIN 128/A ZN
45961083	COPIGLIA 5 X30 1336 ZN
46966072	SPINA EL.5 X20 DIN 1481
46966079	SPINA EL.5 X36 DIN 1481
46966099	SPINA EL.6 X30 DIN 1481
53229001	GUARNIZIONI LABBRO DE100
57158001	SPEZ.CAT.1/2 ISO 083 32MA.TR.
61209001	TUBO ASPIREX 35 COLORE NERO
65336025	MOLLA SPEC.ZN STRINGITUBO
65336055	MOLLA SPEC.REGOLAZIONE SPANDICONCIME
65336062	MOLLA SPEC.SCIVOLO DISTRIBUTORE SPANDI
65336064	MOLLA SPEC.COCLEA DX SPANDICONCIME
65336065	MOLLA SPEC.COCLEA SX SPANDICONCIME
65336080	MOLLA SPEC.SCARICO SPANDICONCIME TIPO MICRO
65336089	MOLLA SPEC.TENUTA FERMO SPANDICONCIME
65338043	MOLLA COMP.ZN SERBATOIO
66248121	BOCCOLA CON FLANGIA
66248125	GHIERA REGOLAZIONE
66248176	CORPO DISTRIBUTORE SPANDICONCIME
66248178	SCIVOLO DISTRIBUTORE SPANDICONCIME
66248184	CHIUSURA USCITA SERBATOIO SPANDICONCIME
66248187	SCARICO SERBATOIO SPANDICONCIME TIPO MICRO
66248207	TENDICATENA SPANDICONCIME
66248218	RONDELLA DISTANZIALE SPANDICONCIME
66248223	TAPPO SUPPORTO SPANDICONCIME D.11
66248224	FERMO DISTRIBUTORE SPANDICONCIME

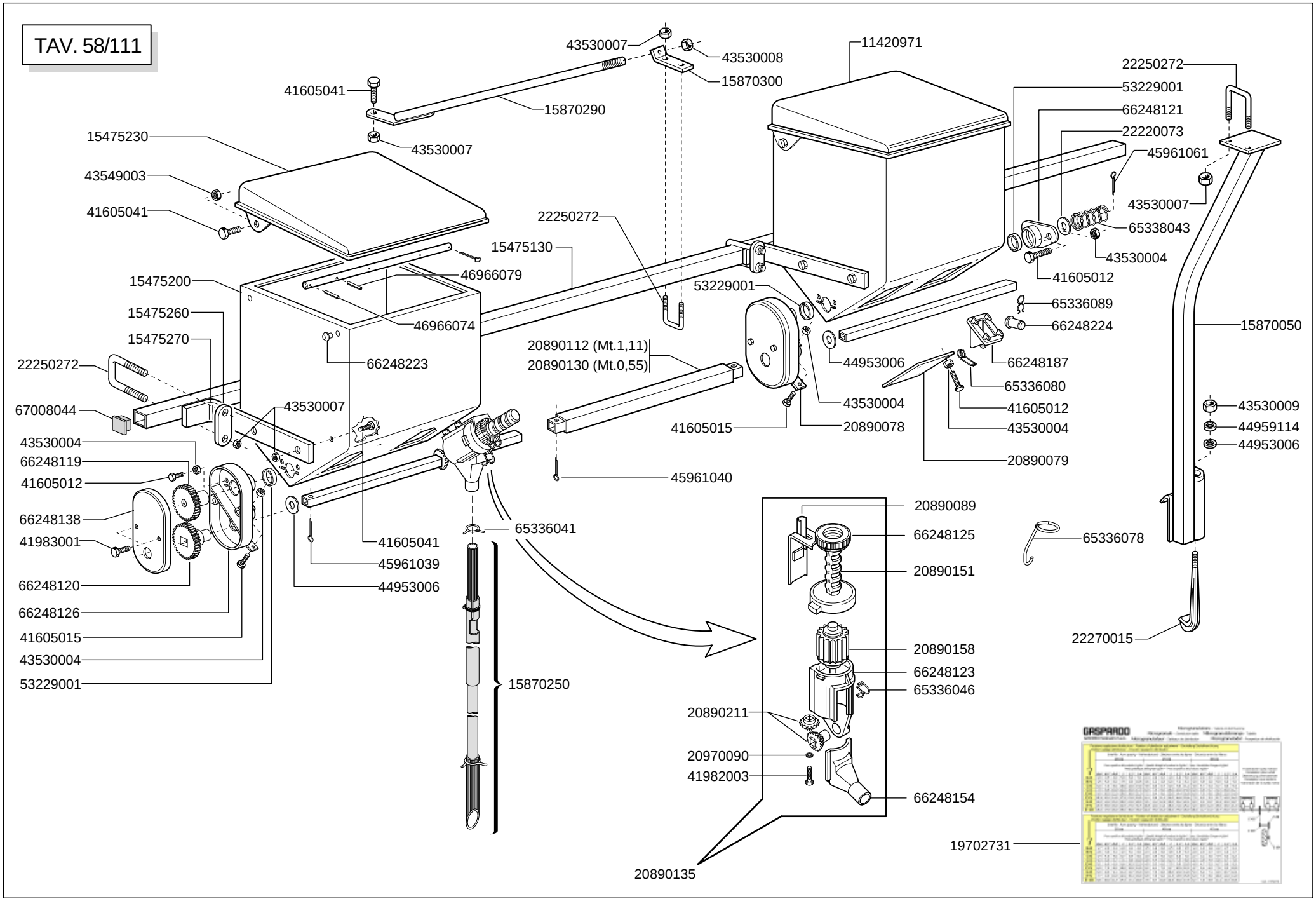
TAV. 58/111
43530007
43530008
15870300
11420971
41605041
15870290
43530007
15475230
43549003
41605041
22250272
15475130
46966079
15475200
15475260
46966074
15475270
66248223
22250272
67008044
43530007
43530004
66248119
41605012
66248138
41983001
66248120
66248126
41605015
43530004
53229001
41605041
45961039
44953006
65336041
15870250
20890112 (Mt.1,11)
20890130 (Mt.0,55)
53229001
44953006
43530004
41605015
20890078
45961040
20890089
66248125
20890151
20890158
66248123
65336046
20890211
20970090
41982003
66248154
20890135
22250272
53229001
66248121
22220073
45961061
43530007
65338043
43530004
41605012
65336089
66248224
66248187
65336080
41605012
43530004
20890079
15870050
43530009
44959114
44953006
65336078
22270015
19702731
GASPARDO

Cod.	Descrizione
11420971	SERBATOIO MICRO 250 2 USCITE
15475130	TUBO SUPPORTO SERBATOIO L.2480
15475200	SERBATOIO MICRO 250
15475230	COPERCHIO MICRO 250
15475260	SCONTRO
15475270	SUPPORTO MICRO
15870050	SUPPORTO BARRA MICRO
15870250	TUBO DISCESA MICRO
15870290	TIRANTE BARRA MICRO
15870300	SCONTRO TIRANTE BARRA MICRO
19702731	DECAL.TABELLA MICRO V
20890078	PIASTRA DI COLLEGAMENTO
20890079	PIASTRA DI CHIUSURA
20890089	REGOLATORE DI APERTURA
20890112	MANICOTTO UNIONE MICRO L.1110
20890130	MANICOTTO UNIONE MICRO L.550
20890135	DISTRIBUTORE NYLON COMPLETO E SCIVOLO
20890151	VITE-SCALA GRADUATA
20890158	DOSATORE MICRO COMPLETO
20890211	KIT INGRANAGGI DISTRIBUZIONE MICRO
20970090	RONDELLA 15X1,5X4
22220073	RONDELLA 28X0,3X16,5
22250272	CAVALLOTTO SUPPORTO DISCO
22270015	GANCIO ATTACCO
41605012	VITE 6 X10 5739 8.G ZN
41605015	VITE 6 X16 5739 8.G ZN
41605041	VITE 10X25 5739 8.G ZN
41982003	VITE 3,9X9,5 DIN 7981
41983001	VITE 3,9X9,5 DIN 7982
43530004	DADO 6 5588 6.8 ZN
43530007	DADO 10 5588 6.8 ZN
43530008	DADO 12 5588 6.8 ZN
43530009	DADO 14 5588 6.8 ZN

Cod.	Descrizione
43549003	DADO TRISTOP M10
44953006	RONDELLA D14 UNI 6592 ZN
44959114	ROSETTA ELAST.M14 DIN 128/A ZN
45961039	COPIGLIA 3 X15 1336 ZN
45961040	COPIGLIA 3 X20 1336 ZN
45961061	COPIGLIA 4 X25 1336 ZN
46966074	SPINA EL.5 X24 DIN 1481
46966079	SPINA EL.5 X36 DIN 1481
53229001	GUARNIZIONI LABBRO DE100
65336041	MOLLA SPEC.ZN STRINGITUBO
65336046	MOLLA SPEC.ZN SCIVOLO
65336078	MOLLA SPEC.ZN GUID.MICRO
65336080	MOLLA SPEC.SCARICO SPANDICONCIME TIPO MICRO
65336089	MOLLA SPEC.TENUTA FERMO SPANDICONCIME
65338043	MOLLA COMP.ZN SERBATOIO
66248119	RUOTA DENTATA Z-24
66248120	RUOTA DENTATA FORO QUAD.Z-24
66248121	BOCCOLA CON FLANGIA
66248123	CORPO DISTRIBUZIONE
66248125	GHIERA REGOLAZIONE
66248126	SUPPORTO TRASMISSIONE
66248138	COPERCHIO SUPPORTO TRASMISSIONE
66248154	SCIVOLO DISTRIBUTORE
66248187	SCARICO SERBATOIO SPANDICONCIME TIPO MICRO
66248223	TAPPO SUPPORTO SPANDICONCIME D.11
66248224	FERMO DISTRIBUTORE SPANDICONCIME
67008044	PUNTALE Q.35 NERO

TAV. 58/122

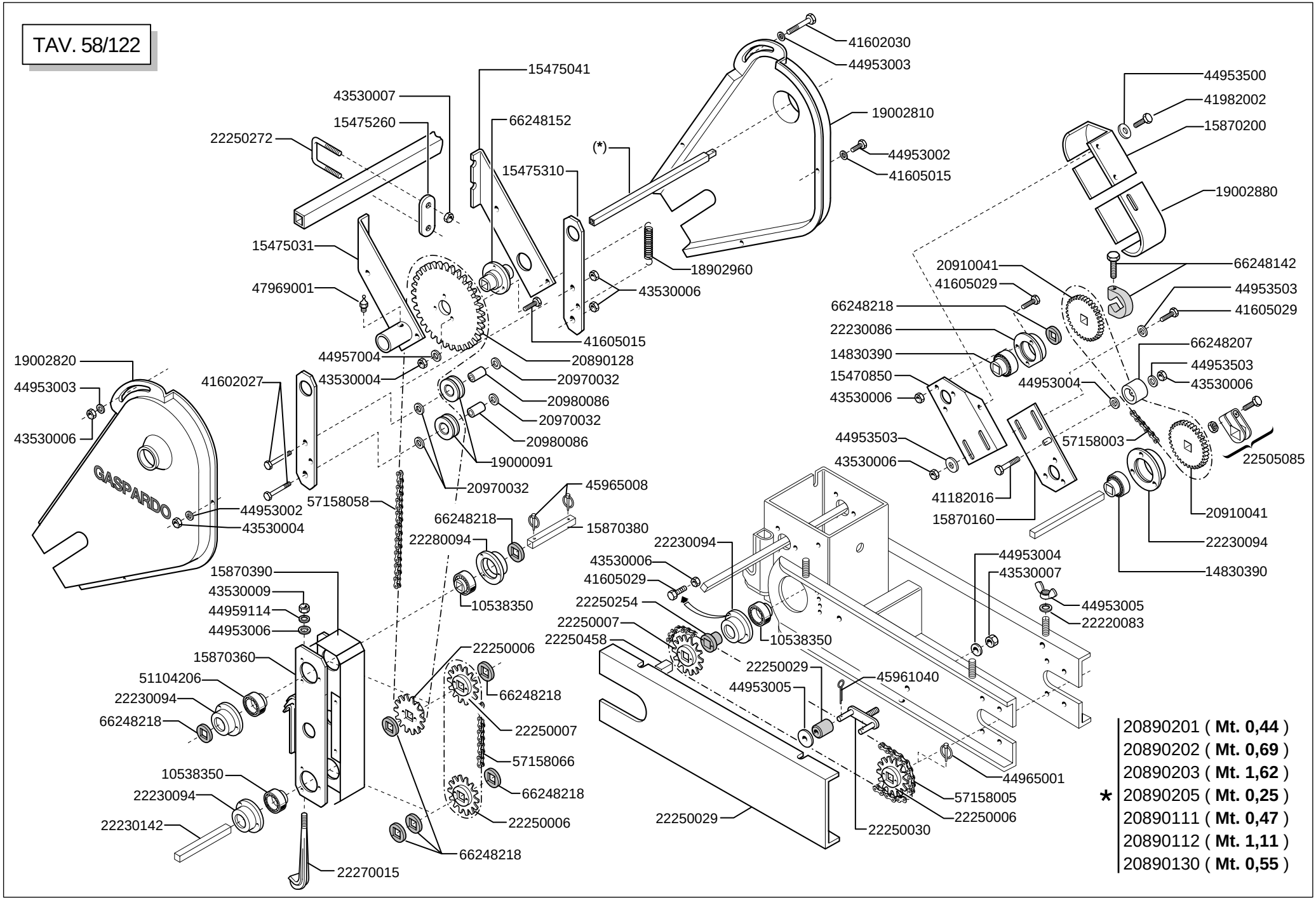
41602030
44953003
15475041
43530007
15475260
66248152
22250272
(*)
15475310
19002810
44953002
41605015
44953500
41982002
15870200
19002880
15475031
47969001
18902960
43530006
41605015
20890128
20910041
41605029
66248142
44953503
41605029
66248218
22230086
14830390
15470850
43530006
66248207
44953503
43530006
44953004
19002820
44953003
43530006
41602027
43530004
20970032
20980086
20970032
20980086
19000091
20970032
44953503
43530006
57158003
22505085
41182016
15870160
20910041
22230094
14830390
GASPARDO
44953002
43530004
57158058
45965008
66248218
15870380
22280094
10538350
22230094
43530006
41605029
22250254
22250007
22250458
10538350
44953004
43530007
44953005
22220083
15870390
43530009
44959114
44953006
15870360
22250006
66248218
22250029
45961040
44953005
51104206
22230094
66248218
22250007
57158066
10538350
22230094
66248218
22250006
22230142
66248218
22270015
22250029
22250030
22250006
57158005
44965001
20890201 (**Mt. 0,44**)
20890202 (**Mt. 0,69**)
20890203 (**Mt. 1,62**)
* 20890205 (**Mt. 0,25**)
20890111 (**Mt. 0,47**)
20890112 (**Mt. 1,11**)
20890130 (**Mt. 0,55**)

Cod.	Descrizione
10538350	CUSCINETTO F.Q. RIBASSATO
14830390	CUSCINETTO FORO QUADRO
15470850	FIANCO SUPP.TRASMISSIONE SPANDICONCIME
15472310	DISCHI CONCIM.DK DX 150
15475031	SUPPORTO TRASMISSIONE SX
15475041	SUPPORTO TRASMISSIONE DX
15475260	SCONTRO
15870160	FIANCO SUPPORTO TRASM.SPANDI
15870190	SUPPORTO TRASMISSIONE
15870200	CARTER SUPERIORE RINVIO SPANDI-MICRO
15870390	CARTER RIVIO TRASMISSIONE
18902960	MOLLA TRAZ.TRASMISSIONE RUOTA ZN
19000091	ROCCHETTO 2 META'
19002810	CARTER RINVIO MICRO DX
19002820	CARTER RINVIO MICRO SX
19002880	CARTER INF.TRASMISSIONE SPANDICONCIME
20890111	MANICOTTO UNIONE RINVIO MICRO L.470
20890112	MANICOTTO UNIONE MICRO L.1110
20890128	CORONA Z-42
20890130	MANICOTTO UNIONE MICRO L.550
20890201	MANICOTTO UNIONE MICRO L.440
20890202	MANICOTTO UNIONE MICRO L.690
20890203	MANICOTTO UNIONE MICRO L.1620
20890205	MANICOTTO UNIONE MICRO L.250
20910041	INGRANAGGIO INF.Z-20 FERRO
20970032	RONDELLA 32X4X8,5
20980086	BOCCOLA DIST.D.8,5X16X31
22220083	RONDELLA AD IMBOCCO
22230086	SUPPORTO CUSCINETTO TAGLIATO
22230094	SUPPORTO CUSCINETTO
22230142	ASSE 4 FILE L.800
22250006	INGR.CON MOZZO 1/2 Z-10
22250007	INGR.CON MOZZO 1/2 Z-20
22250029	CARTER SUPPORTO RUOTA
22250030	TENDICATENA SUPP.RUOTA
22250254	BOCCOLA CUSCINETTO

Cod.	Descrizione
22250272	CAVALLOTTO SUPPORTO DISCO
22250453	DISTANZIALE FERMO ASSE
22270015	GANCIO ATTACCO
22505085	FERMO ASSE IN LAMIERA
41182016	VITE 8 X45 5732 4.6 ZN
41602027	VITE 8 X55 5737 8.G ZN
41602030	VITE 8 X70 5737 8.G ZN
41605015	VITE 6 X16 5739 8.G ZN
41605027	VITE 8 X16 5739 8.G ZN
41605029	VITE 8 X20 5739 8.G ZN
41982002	VITE 4,2X25 DIN 7981
43440005	DADO 8 5448 5.8 ZN
43530004	DADO 6 5588 6.8 ZN
43530006	DADO 8 5588 6.8 ZN
43530007	DADO 10 5588 6.8 ZN
43530009	DADO 14 5588 6.8 ZN
44953002	RONDELLA D6 UNI 6592 ZN
44953003	RONDELLA D8 UNI 6592 ZN
44953004	RONDELLA D10 UNI 6592 ZN
44953005	RONDELLA D12 UNI 6592 ZN
44953006	RONDELLA D14 UNI 6592 ZN
44953500	ROND.PIANA 4,3X 16X1,5 6593 ZN
44953503	ROND.PIANA 9X 24X2 6593 ZN
44957004	RONDELLA D6 DIN 6798 D.INT.ZN
44959114	ROSETTA ELAST.M14 DIN 128/A ZN
45961040	COPIGLIA 3 X20 1336 ZN
45965001	SPINA A SCATTO D 5 B/81
47969001	INGRASSATORE A SFERE M6X1/A
51104206	CUSCINETTO 6005 2Z
57158003	SPEZ.CAT.1/2 ISO 083 50MAGLIE
57158005	SPEZ.CAT.1/2 ISO 083 98MAGLIE
57158058	CATENA ISO 083 107MAGLIE
66248100	RULLO TENDICATENA
66248142	NUCLEO DI FERMO
66248152	MOZZO TRASMISSIONE MICRO
66248207	TENDICATENA SPANDICONCIME
66248218	RONDELLA DISTANZIALE SPANDICONCIME

TAV. 58/132

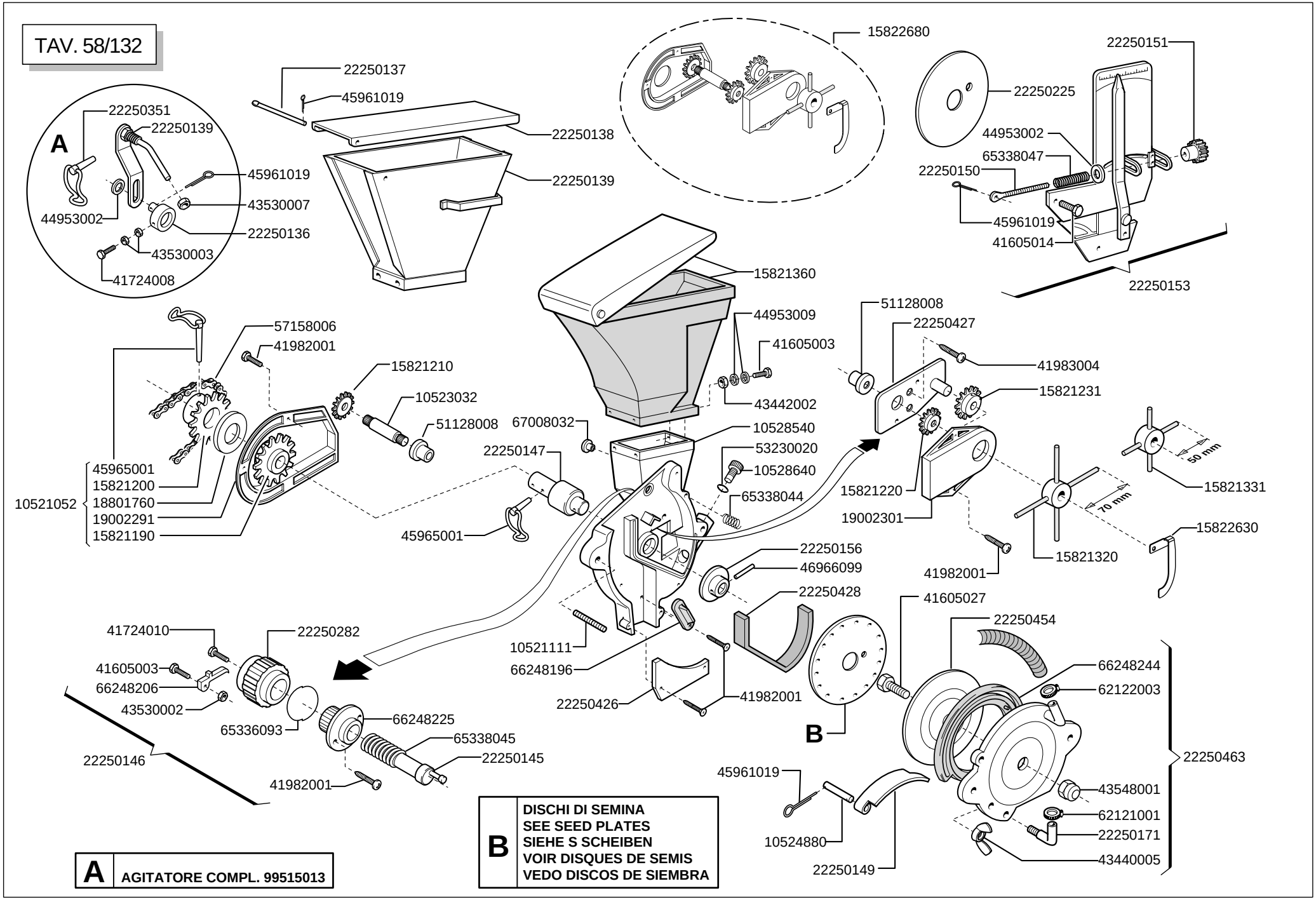
A
22250351
22250139
45961019
43530007
44953002
22250136
43530003
41724008
22250137
45961019
22250138
22250139
15822680
22250151
22250225
44953002
65338047
22250150
45961019
41605014
22250153
15821360
44953009
41605003
43442002
51128008
22250427
41983004
15821231
57158006
41982001
15821210
10523032
51128008
67008032
10528540
53230020
10528640
65338044
22250147
45965001
15821200
18801760
19002291
15821190
10521052
45965001
15821220
19002301
41982001
15821320
50 mm
70 mm
15821331
15822630
22250156
46966099
22250428
10521111
66248196
22250426
41982001
41605027
22250454
66248244
62122003
B
22250463
43548001
62121001
22250171
43440005
41724010
22250282
41605003
66248206
43530002
65336093
66248225
65338045
22250145
22250146
41982001
45961019
10524880
22250149
A AGITATORE COMPL. 99515013
B DISCHI DI SEMINA
SEE SEED PLATES
SIEHE S SCHEIBEN
VOIR DISQUES DE SEMIS
VEDO DISCOS DE SIEMBRA

Cod.	Descrizione
10521052	MONT. INGRANAGGI ASSE DISTRIBUTORE
10521111	PRIGIONIERO CORPO DISTRIBUZIONE
10523032	ALBERO TRASMISSIONE INGRANAGGI V 20
10524880	PERNO PORTA CONTROLLO GUARNIZIONE
10528540	DISTRIBUTORE
10528640	TAPPO SCARICO SEMI
15821190	INGRANAGGIO Z 29
15821200	INGRANAGGIO Z 15
15821210	INGRANAGGIO Z-12 AGITATORE
15821220	INGRANAGGIO Z-14 AGITATORE
15821231	INGR.Z-14 PORTA AGITATORE
15821321	AGITATORE 140 COMPLETO
15821330	MONTAGGIO AGITATORE 104
15821360	SERBATOIO SEME IN PLASTICA
15822630	GUIDA AGITATORE SX
15822680	KIT MOD. ING. AGITATORE V
18801760	BOCCOLA 22 X 30 X 7 ZN
19002291	CARTER ESTERNO DISTRIBUTORE
22250135	AGITATORE
22250136	ANELLO AGITATORE
22250137	PERNO COPERCHIO
22250138	COPERCHIO SERBATOIO SEME
22250139	SERBATOIO SEME
22250145	PUNTA SELETTORE ECCENTRICO
22250146	SELETTORE ECCENTRICO
22250147	CUSCINETTO CORPO DISTRIBUTORE
22250149	PORTA CONTROLLO
22250150	TIRANTE INDICE
22250151	VOLANTINO 8 LOBI
22250153	SELETTORE MOBILE COMPLETO
22250156	TRASCINATORE DISCO
22250171	TUBO SOFFIAGGIO
22250225	DISCO AZZERAMENTO INDICE
22250282	POMELLO GRADUATO
22250351	SPINA A SCATTO SPEC.
22250426	PIASTRINA DI CHIUSURA
22250427	SUPPORTO AGITATORE

Cod.	Descrizione
22250428	GUARNIZIONE IN FELTRO
22250454	PIATTO TENUTA GUARNIZIONE
22250463	COPERCHIO CON GUARNIZIONE COMPLETO
41605003	VITE 4 X16 5739 8.G ZN
41605014	VITE 6 X14 5739 8.G ZN
41605027	VITE 8 X16 5739 8.G ZN
41724008	VITE 5 X35 5931 8.G ZN
41724010	VITE 4 X10 5933 10.9 ZN
41982001	VITE 3,5X9,5 DIN 7981
41983001	VITE 3,9X9,5 DIN 7982
41983004	VITE 3,5X9,5 DIN 7982
43440005	DADO 8 5448 5.8 ZN
43442002	DADO AUTOB.NOR.4 ZN
43530002	DADO 4 5588 6.8 ZN
43530003	DADO 5 5588 6.8 ZN
43530007	DADO 10 5588 6.8 ZN
43548001	DADO CIECO M8 5.8 ZN UNI 5721
44953002	RONDELLA D6 UNI 6592 ZN
44953009	RONDELLA D4 UNI 6592 ZN
45961019	COPIGLIA 2 X10 1336 ZN
45965001	SPINA A SCATTO D 5 B/81
46966099	SPINA EL.6 X30 DIN 1481
51128008	BOCCOLA COLL.PAF.08055 P10
53230020	GUARNIZIONE OR 119
57158006	SPEZ.CAT.1/2 ISO 083 116MAGLIE
62121001	FASCETTA STRINGITUBO 9/16
62122003	FASCETTA STRINGITUBO 19/28
66248244	GUARNIZIONE COP.MONOFILA
65336093	MOLLA SPEC.FERMO SELETTORE ECCENTRICO
65338044	MOLLA COMP.ZN PRESS.SELETTORE
65338045	MOLLA COMP.SELETTORE ECCENTRICO
65338047	MOLLA COMP.SELETTORE MOBILE
66248196	PATTINO DISTRIBUTORE
66248206	DISTANZIALE SELETTORE ECCENTRICO
66248225	SUPPORTO SELETTORE ECCENTRICO
67008032	TAPPO GPN 300 F5

TAV. 58/142

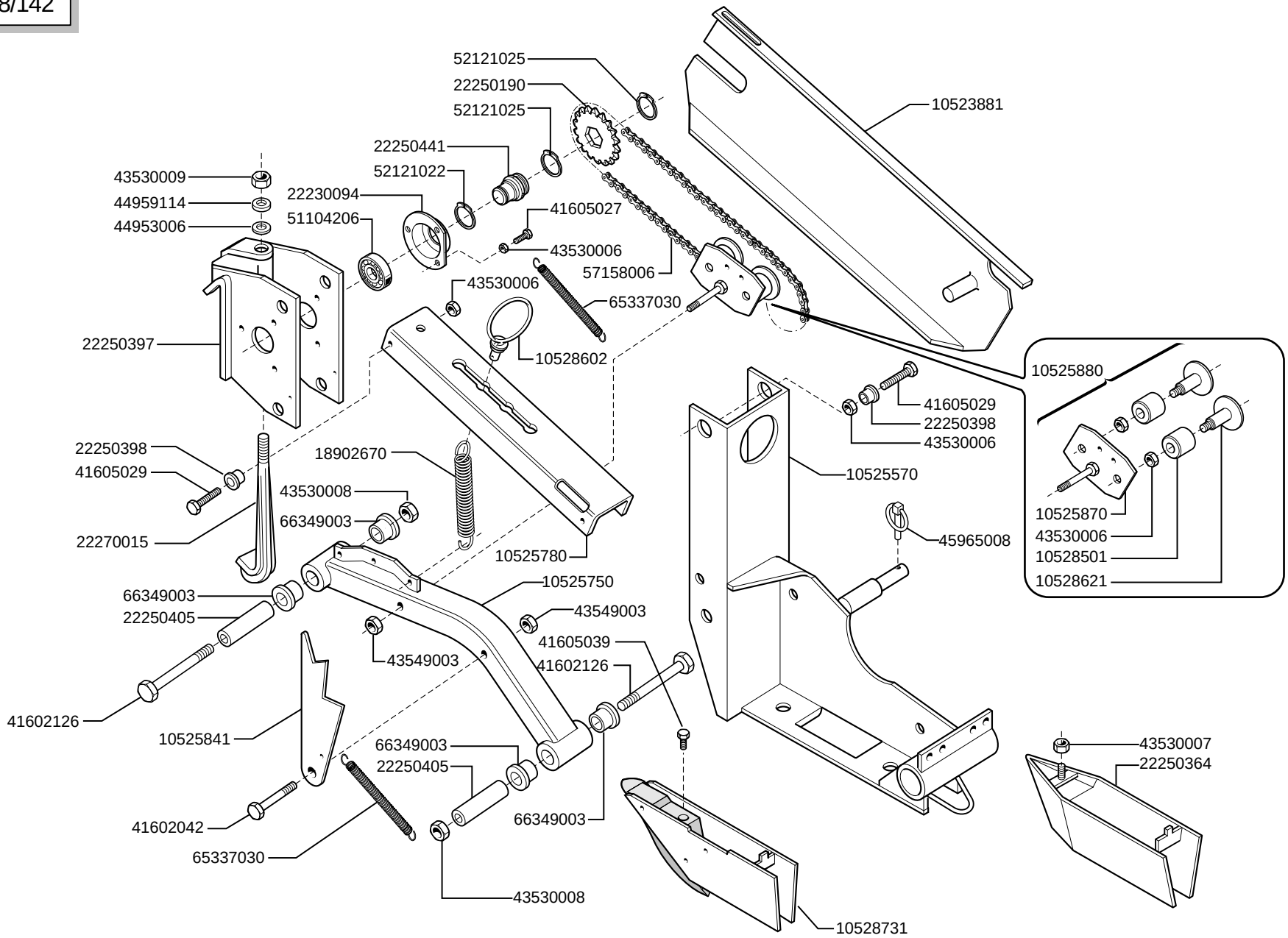
52121025
22250190
52121025
10523881
22250441
52121022
43530009
44959114
44953006
22230094
51104206
41605027
43530006
57158006
43530006
65337030
22250397
10528602
10525880
41605029
22250398
43530006
22250398
41605029
18902670
10525570
43530008
66349003
22270015
45965008
10525870
43530006
10528501
10528621
10525780
10525750
66349003
22250405
43549003
41605039
43549003
41602126
41602126
10525841
66349003
22250405
43530007
22250364
41602042
66349003
65337030
43530008
10528731

Cod.	Descrizione
10523881	CARTER PROTEZIONE
10525570	CORPO CENTRALE
10525750	BRACCIO INFERIORE
10525780	BRACCIO SUPERIORE
10525841	PIASTRA FERMO
10525870	TENDICATENA COMPLETO
10525880	TENDICATENA
10528501	RULLO TENDICATENA
10528602	ATTACCO MOLLA
10528621	PERNO TENDICATENA ZN
10528731	FALCIONE SX
18902670	MOLLA TRAZ.ZN PRESS.
22230094	SUPPORTO CUSCINETTO
22250190	CORONA ASSE SEMINATORE Z-15
22250364	FALCIONE FASCE
22250397	PIASTRA ATTACCO SEMINATORE
22250398	BOCCOLA BRACCIO SUPERIORE
22250405	PERNO BRACCIO INFERIORE
22250441	MOZZO CORONA SEMINATORE
22270015	GANCIO ATTACCO
41602042	VITE 10X60 5737 8.G ZN
41602126	VITE 12X100 5737 8.G ZN
41605027	VITE 8 X16 5739 8.G ZN
41605029	VITE 8 X20 5739 8.G ZN
41605039	VITE 10X20 5739 8.G ZN
43530006	DADO 8 5588 6.8 ZN
43530007	DADO 10 5588 6.8 ZN
43530008	DADO 12 5588 6.8 ZN
43530009	DADO 14 5588 6.8 ZN
43549003	DADO TRISTOP M10
44953006	RONDELLA D14 UNI 6592 ZN
44959114	ROSETTA ELAST.M14 DIN 128/A ZN
45965008	SPINA A SCATTO D.4,4 B/80

Cod.	Descrizione
51104206	CUSCINETTO 6005 2Z
52121022	ANELLO ARR.25 UNI 7435-75
52121025	ANELLO ARR.28 UNI 7435-75
57158006	SPEZ.CAT.1/2 ISO 083 116MAGLIE
65337030	MOLLA TRAZ.CAMBIO
66349003	BOCCOLA SINT.

TAV. 58/152

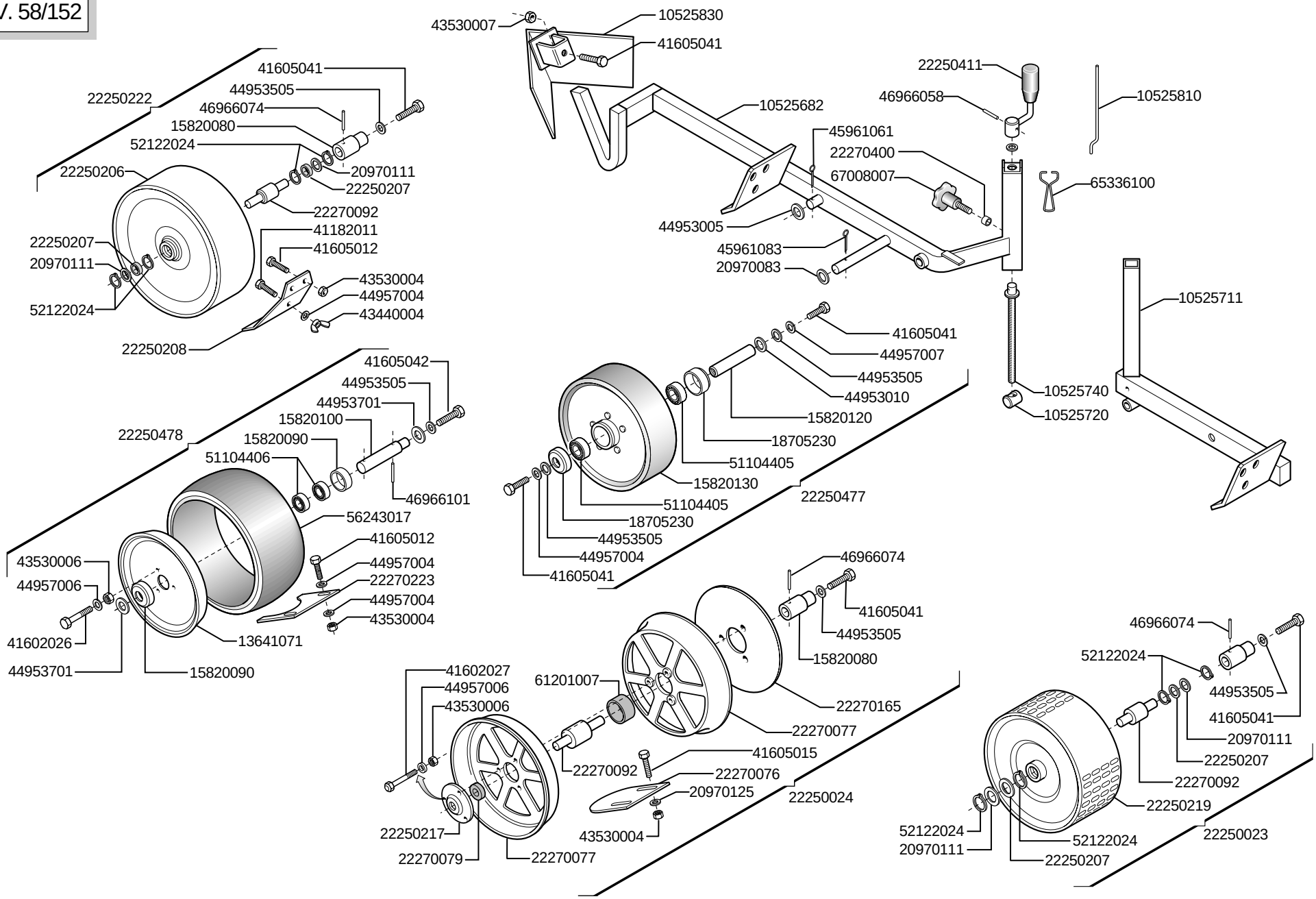
43530007
10525830
41605041
22250222
41605041
44953505
46966074
15820080
52122024
20970111
22250207
22250206
22270092
41182011
41605012
22250207
20970111
43530004
44957004
43440004
52122024
22250208
10525682
45961061
22270400
67008007
44953005
45961083
20970083
22250411
46966058
10525810
65336100
10525711
10525740
10525720
41605042
44953505
44953701
15820100
22250478
15820090
51104406
46966101
56243017
41605012
44957004
22270223
44957004
43530004
43530006
44957006
41602026
44953701
15820090
13641071
41605041
44957007
44953505
44953010
15820120
18705230
51104405
15820130
51104405
18705230
44953505
44957004
41605041
22250477
46966074
41605041
44953505
15820080
22270165
22270077
41605015
22270076
20970125
22250024
41602027
44957006
43530006
61201007
22270092
22250217
22270079
22270077
43530004
46966074
52122024
44953505
41605041
20970111
22250207
22270092
22250219
52122024
20970111
52122024
22250207
22250023

Cod.	Descrizione
10525682	ASSIEME BILANCERE V20
10525711	SUPP. RUOTA DI COMPRESSIONE
10525720	PERNO REGOLATORE PROFONDITA'.
10525740	VITE DI REGOLAZIONE
10525810	ASTA DI REGOLAZIONE ZN
10525830	SPIANATERRA
13641071	CERCHIO COMPLETO RUOTA FARMFLEX
15820080	PERNO SUPP.CUSCINETTO
15820090	ROND.FOND.26 X57 X11,5X1,5 ZN
15820100	PERNO RUOTA FARMFLEX ZN
15820120	PERNO RUOTA FARMFLEX 230X100
15820130	RUOTA FARMFLEX 230X100 MORBIDA
18705230	RONDELLA A FONDELLO
20970083	RONDELLA 35X0,6X21
20970111	RONDELLA 29,8X2X16,5
20970125	RONDELLA 28X2,5X6,5
22250023	RUOTA COMP.GRIGLIA
22250024	RUOTE A "V" COMPLETE
22250206	RUOTA PIANA
22250207	PARAPOLVERE FELTRO 30X3X15
22250208	RASCHIATERRA RUOTA ANTERIORE
22250217	TAPPO TENUTA FELTRO
22250219	RUOTA IN GRIGLIA
22250222	RUOTA PIANA COMPLETA
22250411	MANIGLIA REGOLAZIONE PROFONDITA'
22250477	RUOTA FARMFLEX 230X110
22250478	RUOTA FARMFLEX 250
22270076	RASCHIATERRA RUOTA POSTERIORE
22270077	RUOTE COMPLETE BIETOLE
22270079	PARAPOLVERE D.25
22270092	CUSCINETTO
22270165	DISCO PROTEZ. RUOTE POSTERIORI
22270223	RASCHIATERRA ANTERIORE

Cod.	Descrizione
22270400	INSERTO MANOPOLA REGOLAZIONE
41182011	VITE 6 X30 5732 4.6 ZN
41602026	VITE 8 X50 5737 8.G ZN
41602027	VITE 8 X55 5737 8.G ZN
41605012	VITE 6 X10 5739 8.G ZN
41605015	VITE 6 X16 5739 8.G ZN
41605041	VITE 10X25 5739 8.G ZN
41605042	VITE 10X30 5739 8.G ZN
43440004	DADO 6 5448 5.8 ZN
43530004	DADO 6 5588 6.8 ZN
43530006	DADO 8 5588 6.8 ZN
43530007	DADO 10 5588 6.8 ZN
44953005	RONDELLA D12 UNI 6592 ZN
44953010	RONDELLA D20 UNI 6592 ZN
44953505	ROND.PIANA 11X30X2,5 6593 ZN
44953701	RONDELLA 26,2 X34,8 X0,5
44957004	RONDELLA D6 DIN 6798 D.INT.ZN
44957006	RONDELLA D8 DIN 6798 D.INT.ZN
44957007	RONDELLA D10 DIN 6798 D.INT.ZN
45961061	COPIGLIA 4 X25 1336 ZN
45961083	COPIGLIA 5 X30 1336 ZN
46966058	SPINA EL.4 X24 DIN 1481
46966074	SPINA EL.5 X24 DIN 1481
46966101	SPINA EL.6 X36 DIN 1481
51104405	CUSCINETTO 6004 2RS
51104406	CUSCINETTO 6005 2RS
52122024	ANELLO ARR.30 UNI 7437-75
56243017	COPERTURA FARMFLEX 4"X10,5
61201007	TUBO PVC ANTIG.NEU.TRA.30X40
65336100	MOLLA SPEC.FERMO MANIGLIA
67008007	VOLANTINO 8 LOBI PERN.M12X30-40 VPA55

TAV. 58/161

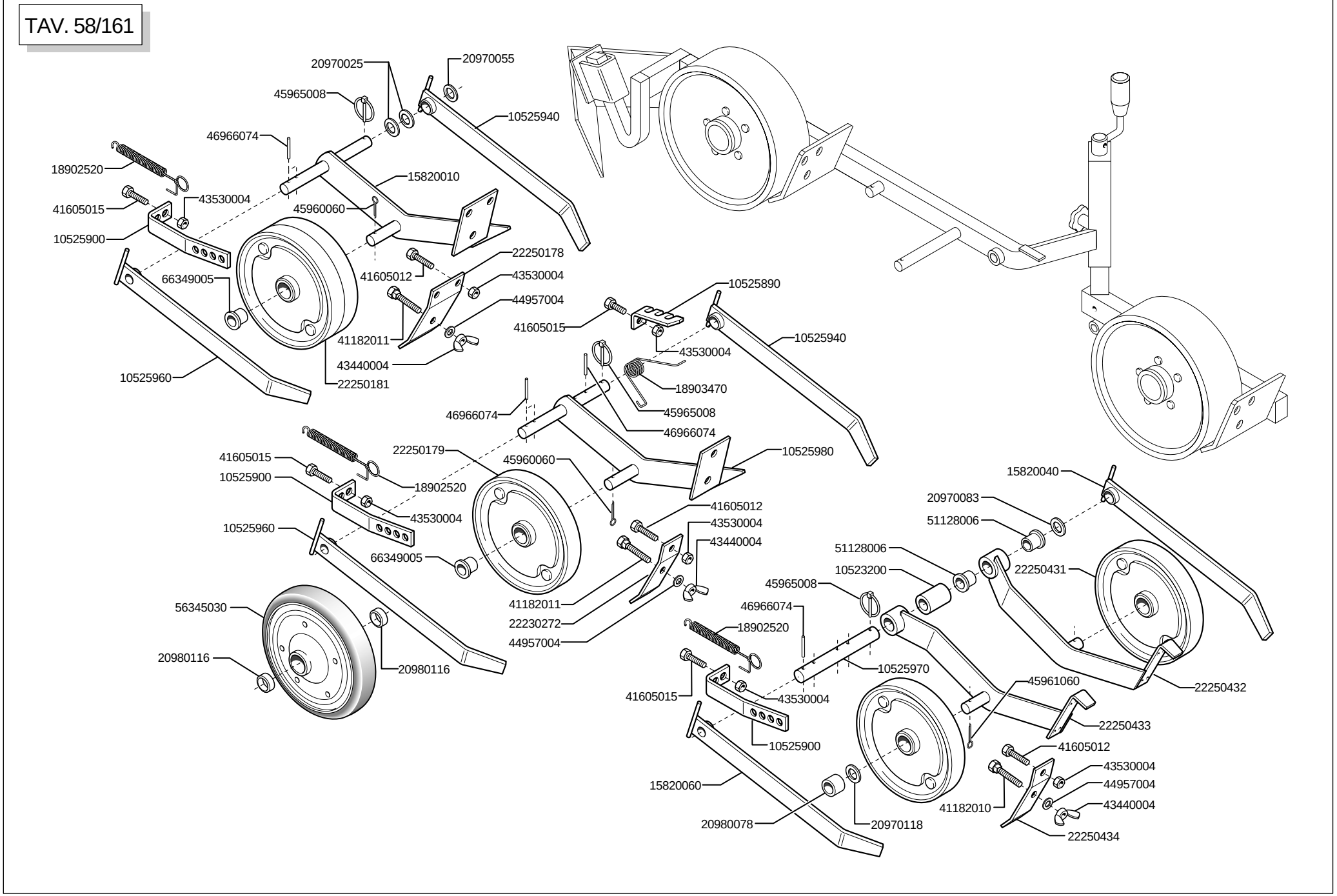
20970025
20970055
45965008
10525940
46966074
18902520
15820010
41605015
43530004
45960060
10525900
22250178
41605012
66349005
43530004
44957004
41182011
43440004
22250181
10525960
10525890
41605015
10525940
43530004
18903470
46966074
45965008
46966074
10525980
22250179
45960060
41605015
10525900
18902520
43530004
10525960
41605012
43530004
43440004
66349005
41182011
22230272
44957004
56345030
20980116
20980116
15820040
20970083
51128006
51128006
10523200
22250431
45965008
46966074
18902520
10525970
41605015
43530004
45961060
22250432
22250433
10525900
41605012
43530004
44957004
43440004
41182010
15820060
20980078
20970118
22250434

Cod.	Descrizione
10523200	MOZZO BRACCIO RUOTINO
10525890	STAFFA MOLLA RUOTINO
10525900	STAFFA MOLLA COPRISEME SX
10525940	COPRISEME DX
10525960	COPRISEME SX
10525970	PERNO COPRISEMI
10525980	SUPPORTO RUOTINO (L.=31)
15820010	SUPPORTO RUOTINO (L.=62)
15820040	COPRISEME DX SEM.DR
15820060	COPRISEME SX SEM.DR
18902520	MOLLA TRAZ.ZN RASCHIATERRA
18903470	MOLLA RUOTINO
20970025	RONDELLA 25,2X2X16,5
20970055	RONDELLA 25X0,6X16,5
20970083	RONDELLA 35X0,6X21
20970118	RONDELLA 28X4X15,5
20980078	BOCCOLA D.15,25X22X10 ZN
20980116	BOCCOLA 15X25X4,5
22230272	RASCHIATERRA RUOTA PRESS.
22250178	RASCHIATERRA RUOTINO LARGO
22250179	RUOTINO DI COMPRESSIONE
22250181	RUOTINO LARGO COMPLETO
22250431	RUOTINO PER DOPPIA FILA
22250432	BRACCIO DX RUOTINO
22250433	BRACCIO SX RUOTINO
22250434	RASCHIATERRA RUOTINO
41182010	VITE 6 X20 5732 4.6 ZN
41182011	VITE 6 X30 5732 4.6 ZN
41605012	VITE 6 X10 5739 8.G ZN
41605015	VITE 6 X16 5739 8.G ZN
43440004	DADO 6 5448 5.8 ZN
43530004	DADO 6 5588 6.8 ZN
44957004	RONDELLA D6 DIN 6798 D.INT.ZN

Cod.	Descrizione
45960060	COPIGLIA 4 X20 1336
45961060	COPIGLIA 4 X20 1336 ZN
45965008	SPINA A SCATTO D.4,4 B/80
46966074	SPINA EL.5 X24 DIN 1481
51128006	BOCCOLA COLL.PAF 16120 P10
56345030	RUOTINO FLEX 170 X 30
66349005	BOCCOLA

TAV. 58/170

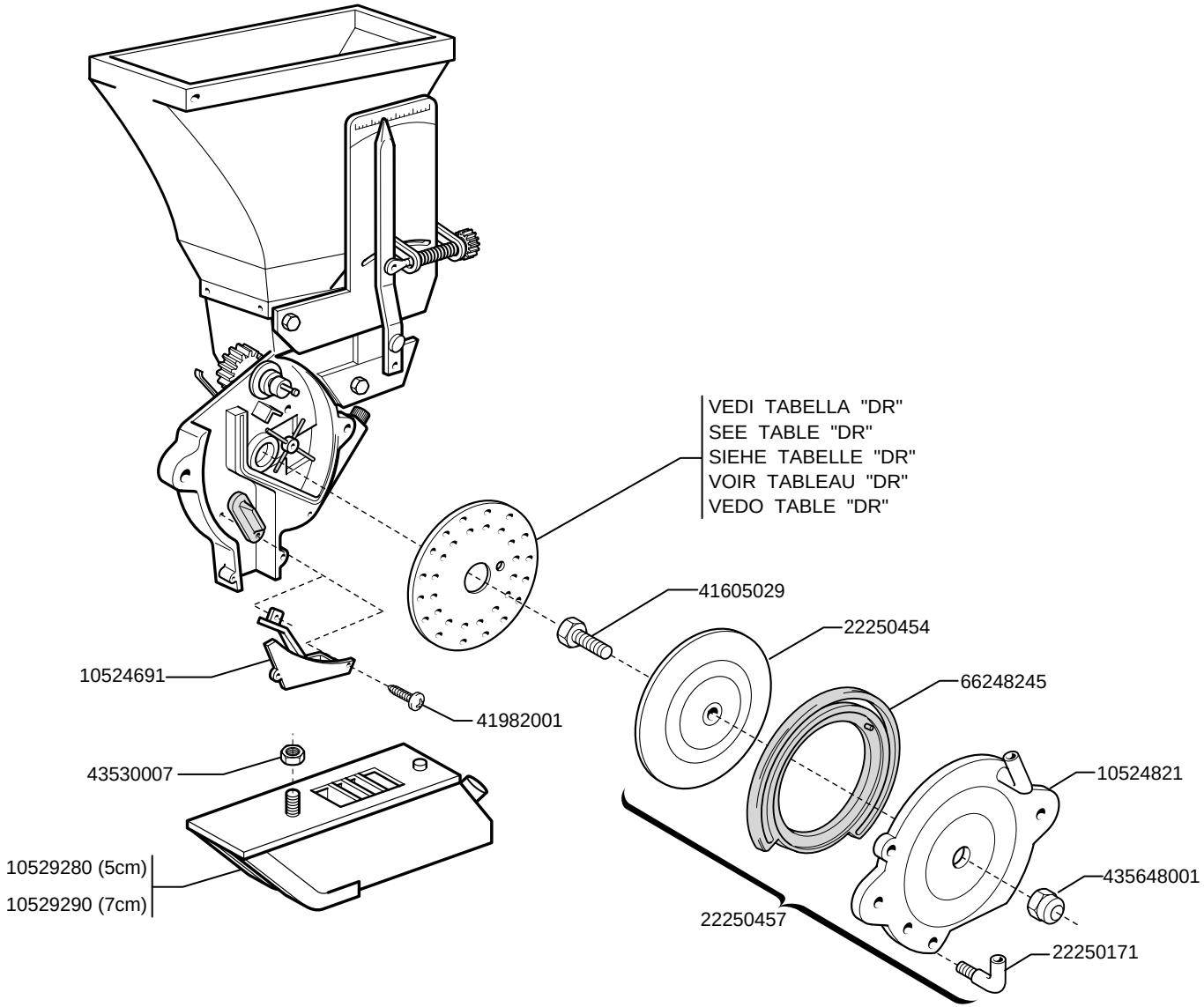
VEDI TABELLA "DR"
SEE TABLE "DR"
SIEHE TABELLE "DR"
VOIR TABLEAU "DR"
VEDO TABLE "DR"
41605029
22250454
66248245
10524821
435648001
22250171
22250457
10524691
41982001
43530007
10529280 (5cm)
10529290 (7cm)

Cod.	Descrizione	Cod.	Descrizione
10524691	DIVISORE SEMI DR 5/7		
10524821	COPERCHIO GUARNIZIONE CORPO		
10529280	FALCIONE 5 CM CON RIPORTO		
10529290	FALCIONE 7 CM CON RIPORTO		
22250171	TUBO SOFFIAGGIO		
22250454	PIATTO TENUTA GUARNIZIONE		
22250457	COPERCHIO GUARNIZIONE DR COMPLETO		
41605029	VITE 8 X20 5739 8.G ZN		
41982001	VITE 3,5X9,5 DIN 7981		
43530007	DADO 10 5588 6.8 ZN		
43548001	DADO CIECO M8 5.8 ZN UNI 5721		
66248245	GUARNIZIONE COP.BIFILA		

TAV. 58/182

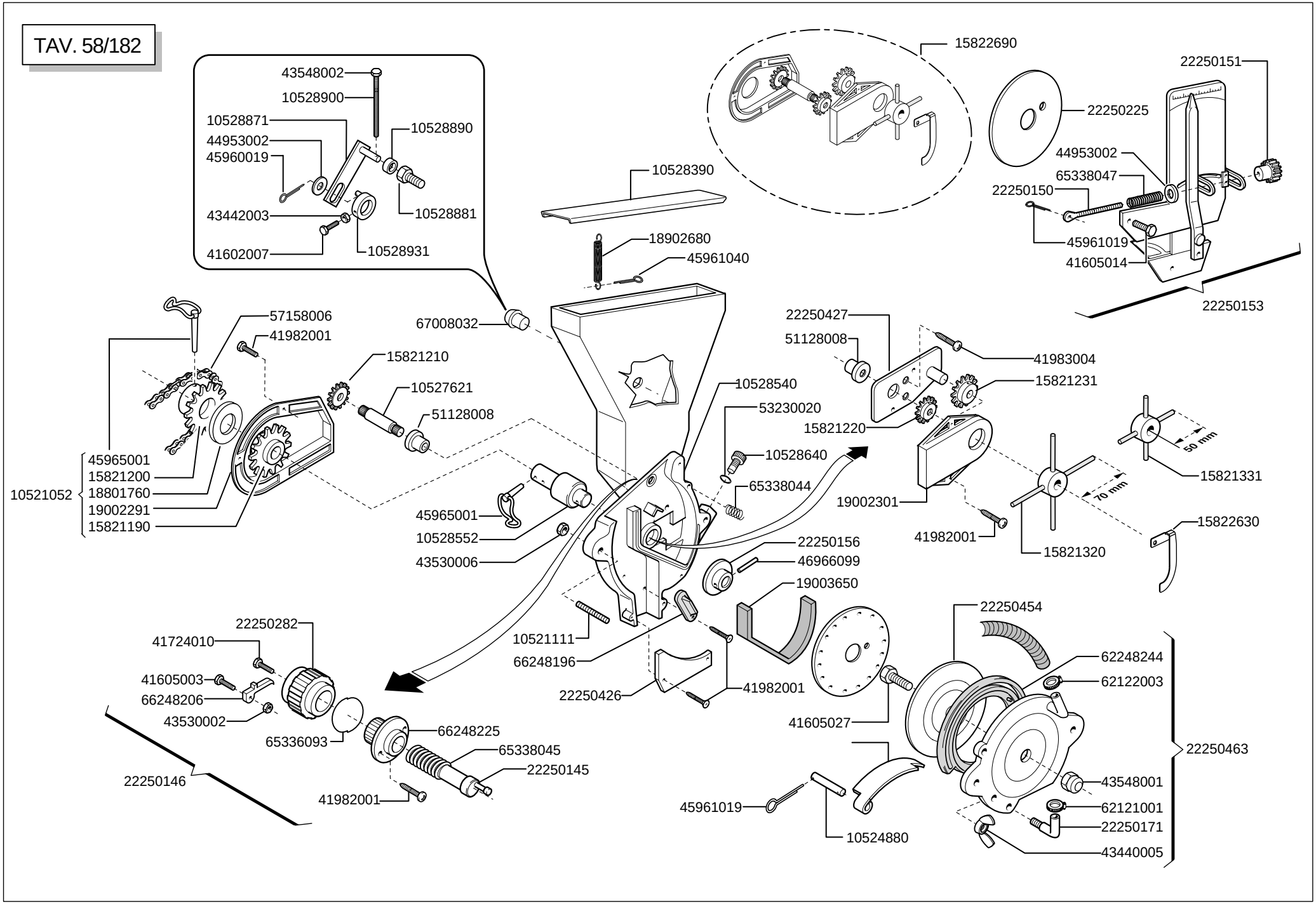
43548002
10528900
10528871
44953002
45960019
10528890
43442003
10528881
41602007
10528931
15822690
22250151
22250225
44953002
65338047
22250150
45961019
41605014
22250153
10528390
18902680
45961040
67008032
57158006
41982001
15821210
10527621
51128008
22250427
51128008
41983004
15821231
10528540
53230020
15821220
10528640
65338044
19002301
41982001
15821320
50 mm
70 mm
15821331
15822630
45965001
15821200
18801760
19002291
15821190
10521052
45965001
10528552
43530006
22250156
46966099
19003650
10521111
66248196
22250426
41982001
22250454
62248244
62122003
41605027
22250463
43548001
62121001
22250171
43440005
45961019
10524880
22250282
41724010
41605003
66248206
43530002
65336093
66248225
65338045
22250145
41982001
22250146

Cod.	Descrizione
10521052	MONT.INGRANAGGI ASSE DISTRIBUTORE
10524880	PERNO PORTA CONTROLLO GUARNIZIONE
10527621	ALBERO TRASMISSIONE INGRANAGGI V 5 - 12
10528390	COPERCHIO DISTRIBUTORE
10528540	DISTRIBUTORE
10528552	ASSE CORPO DISTRIBUTORE
10528560	PORTA DI CONTROLLO
10528640	TAPPO SCARICO SEMI
10528871	BRACCIO AGITATORE
10528881	VITE AGITATORE
10528890	DISTANZIALE PERNO ZN
10528900	AGITATORE ZN
10528931	ANELLO AGITATORE
15821190	INGRANAGGIO Z.29
15821200	INGRANAGGIO Z.15
15821210	INGRANAGGIO Z-12
15821220	INGRANAGGIO Z-14
15821231	INGR.Z-14
15821320	AGITATORE 140 COMPLETO
15821331	AGITATORE 104 COMPLETO
15822630	GUIDA AGITATORE SX
15822690	KIT MOD. ING. AGITATORE V
18801760	BOCCOLA 22 X 30 X 7 ZN
18902680	MOLLA TRAZ.ZN SERBATOIO
19002291	CARTER DISTRIBUTORE
19002301	CARTER INTERNO DISTRIBUTORE SX
19003650	GUARNIZIONE DISCO V
22250145	PUNTA SELETTORE ECCENTRICO
22250146	SELETTORE ECCENTRICO
22250150	TIRANTE INDICE
22250151	VOLANTINO 8 LOBI
22250153	SELETTORE MOBILE COMPLETO
22250155	PRIGIONIERO CORPO DISTRIBUTORE
22250156	TRASCINATORE DISCO
22250171	TUBO SOFFIAGGIO
22250225	DISCO AZZERAMENTO INDICE
22250282	POMELLO GRADUATO
22250426	PIASTRINA DI CHIUSURA

Cod.	Descrizione
22250427	SUPPORTO AGITATORE
22250454	PIATTO TENUTA GUARNIZIONE
22250463	COPERCHIO CON GUARNIZIONE COMPLETO
41602007	VITE 5 X40 5737 8.G ZN
41605003	VITE 4 X16 5739 8.G ZN
41605014	VITE 6 X14 5739 8.G ZN
41605027	VITE 8 X16 5739 8.G ZN
41724010	VITE 4 X10 5933 10.9 ZN
41982001	VITE 3,5X9,5 DIN 7981
41983004	VITE 3,5X9,5 DIN 7982
43440005	DADO 8 5448 5.8 ZN
43442003	DADO AUTOB.NOR.5 ZN
43530002	DADO 4 5588 6.8 ZN
43530006	DADO 8 5588 6.8 ZN
43548001	DADO CIECO M8 5.8 ZN UNI 5721
43548002	DADO CIECO M4 5.8 ZN UNI 5721
44953002	RONDELLA D6 UNI 6592 ZN
45960019	COPIGLIA 2 X10 1336
45961019	COPIGLIA 2 X10 1336 ZN
45961040	COPIGLIA 3 X20 1336 ZN
45965001	SPINA A SCATTO D 5 B/81
46966077	SPINA EL.5 X30 DIN 1481
46966099	SPINA EL.6 X30 DIN 1481
51128008	BOCCOLA COLL.PAF.08055 P10
53230020	GUARNIZIONE OR 119
57158013	SPEZ.CAT.1/2 ISO 083 96MAGLIE
62121001	FASCETTA STRINGITUBO 9/16
62122003	FASCETTA STRINGITUBO 19/28
65336093	MOLLA SPEC.FERMO SELETTORE ECCENTRICO
65338044	MOLLA COMP.ZN PRESS.SELETTORE
65338045	MOLLA COMP.SELETTORE ECCENTRICO
65338047	MOLLA COMP.SELETTORE MOBILE
66248196	PATTINO DISTRIBUTORE
66248206	DISTANZIALE SELETTORE ECCENTRICO
66248225	SUPPORTO SELETTORE ECCENTRICO
66248242	MOZZO AGITATORE
66248244	GUARNIZIONE COP.MONOFILA
67008032	TAPPO GPN 300 F5

TAV. 58/192

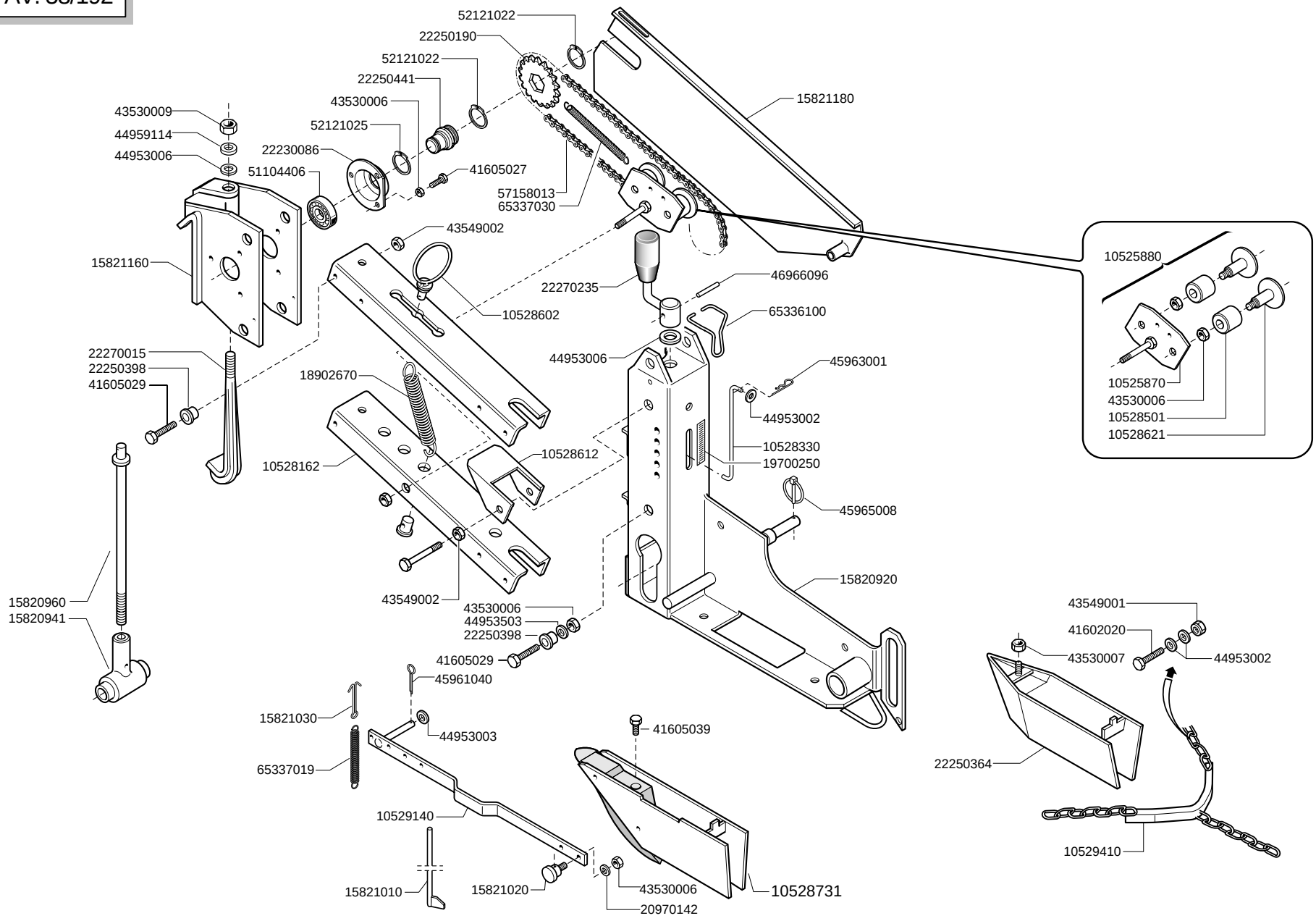
52121022
22250190
52121022
22250441
43530006
52121025
22230086
51104406
41605027
57158013
65337030
15821180
43530009
44959114
44953006
43549002
15821160
10525880
22270235
46966096
10528602
65336100
44953006
45963001
22270015
22250398
41605029
18902670
44953002
10528330
19700250
10528162
10528612
45965008
15820920
15820960
15820941
43549002
43530006
44953503
22250398
41605029
45961040
43549001
41602020
43530007
44953002
15821030
44953003
41605039
65337019
22250364
10529140
10529410
15821010
15821020
43530006
20970142
10528731
10525870
43530006
10528501
10528621

(*)

Cod.	Descrizione
10525870	TENDICATENA COMPLETO
10525880	TENDICATENA
10528151	BRACCIO SUPERIORE
10528162	BRACCIO INFERIORE
10528330	ASTA DI REGOLAZIONE
10528501	RULLO TENDICATENA
10528602	ATTACCO MOLLA
10528612	FERMO SEMINATORE
10528621	PERNO TENDICATENA ZN
10528731	FALCIONE SX
10529140	SUPPORTO COPRISEME
10529410	COPRISEME FALCIONE FASCIA 9 CM
15820920	CORPO CENTRALE
15820941	ASSIEME MOZZO BILANCIERE
15820960	VITE DI REGOLAZIONE
15821010	COPRISEME ZN
15821020	MORSETTO FISSAGGIO COPRISEME ZN
15821030	GANCIO FISSAGGIO MOLLA
15821140	PIOLO AGGANCIO MOLLA ZN
15821160	ATTACCO SEMINATORE
15821180	CARTER TRASMISSIONE
18902670	MOLLA TRAZ.ZN PRESS.
19700250	DECAL.REGOLAZIONE PROFONDITA'
20970142	RONDELLA 32X4X15,5
22230086	SUPPORTO CUSCINETTO TAGLIATO
22250190	CORONA ASSE SEMINATORE Z-15
22250364	FALCIONE FASCE
22250398	BOCCOLA BRACCIO
22250441	MOZZO CORONA SEMINATORE
22270015	GANCIO ATTACCO
22270235	MANIGLIA REGOLAZIONE
41602020	VITE 6 X80 5737 8.G ZN
41602030	VITE 8 X70 5737 8.G ZN

Cod.	Descrizione
41605027	VITE 8 X16 5739 8.G ZN
41605029	VITE 8 X20 5739 8.G ZN
41605039	VITE 10X20 5739 8.G ZN
43549002	DADO TRISTOP M8
43530007	DADO 10 5588 6.8 ZN
43530009	DADO 14 5588 6.8 ZN
43549001	DADO TRISTOP M 6
43549002	DADO TRISTOP M 8
43549003	DADO TRISTOP M10
44953002	RONDELLA D6 UNI 6592 ZN
44953003	RONDELLA D8 UNI 6592 ZN
44953006	RONDELLA D14 UNI 6592 ZN
44953503	ROND.PIANA 9X 24X2 6593 ZN
44959114	ROSETTA ELAST.M14 DIN 128/A ZN
45961040	COPIGLIA 3 X20 1336 ZN
45963001	COPIGLIA R 2X34
45965008	SPINA A SCATTO D.4,4 B/80
46966096	SPINA EL.6 X24 DIN 1481
51104406	CUSCINETTO 6005 2RS
51128006	BOCCOLA COLL.PAF 16120 P10
52121022	ANELLO ARR.25 UNI 7435-75
52121025	ANELLO ARR.28 UNI 7435-75
57158013	SPEZ.CAT.1/2 ISO 083 96MAGLIE
65336100	MOLLA SPEC.FERMO MANIGLIA
65337019	MOLLA TRAZ.ZN SERBATOI
65337030	MOLLA TRAZ.CAMBIO

TAV. 58/202

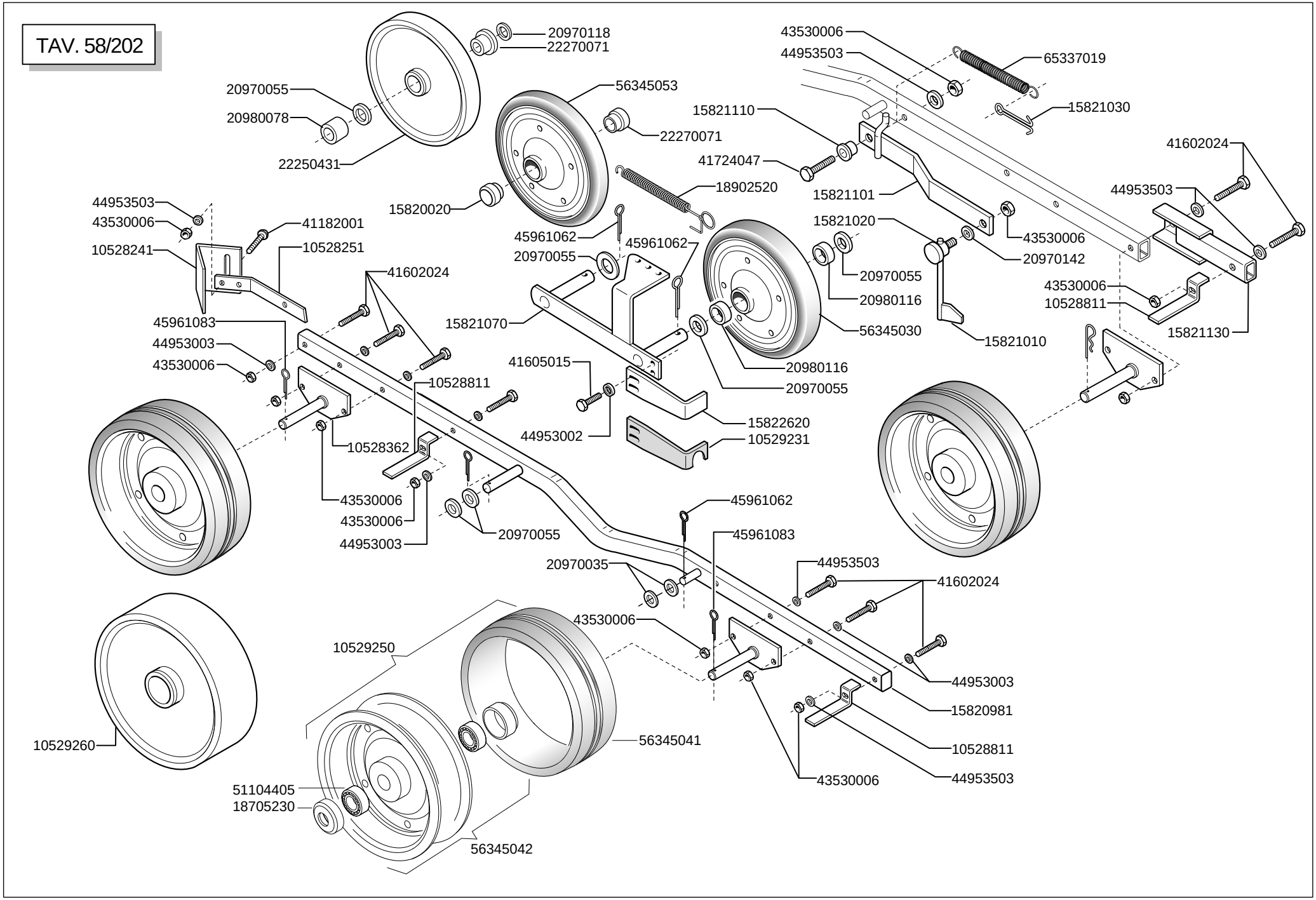
20970118
22270071
20970055
20980078
22250431
56345053
22270071
18902520
15820020
45961062
20970055
45961062
43530006
44953503
65337019
15821110
15821030
41724047
15821101
41602024
44953503
15821020
43530006
20970142
20970055
20980116
56345030
15821010
43530006
10528811
15821130
44953503
43530006
41182001
10528241
10528251
41602024
45961083
44953003
43530006
15821070
41605015
10528811
20980116
20970055
15822620
44953002
10529231
10528362
43530006
43530006
44953003
20970055
45961062
45961083
20970035
44953503
41602024
43530006
10529250
44953003
15820981
10528811
44953503
43530006
10529260
56345041
51104405
18705230
56345042

Cod.	Descrizione
10528241	SPIANATERRA
10528251	SUPPORTO SPIANATERRA
10528362	SUPPORTO RUOTA FARMFLEX
10528811	RASCHIATERRA
10529250	RUOTA 230 X 90 SV290
10529260	RUOTA PIANA INOX
15820020	BOCCOLA X RUOTINO IN GOMMA
15820981	BILANCERE
15821010	COPRISEME ZN
15821020	MORSETTO FISSAGGIO COPRISEME ZN
15821030	GANCIO FISSAGGIO MOLLA
15821070	SUPPORTO RUOTINO COPRISEME
15821101	SUPPORTO COPRISEME
15821110	BOCCOLA X SUPPORTO COPRISEME ZN
15821130	PROLUNGA BILANCERE
15822620	RASCHIATERRA RUOTINO INOX
15829231	RASCHIATERRA RUOTINO GOMMA
18705230	RONDELLA A FONDELLO
18902520	MOLLA TRAZ.ZN RASCHIATERRA
20970035	RONDELLA 32X4X13
20970055	RONDELLA 25X0,6X16,5
20970118	RONDELLA 28X4X15,5
20970142	RONDELLA 32X4X15,5
20980078	BOCCOLA D.15,25X22X10 ZN
20980116	BOCCOLA 15X25X4,5
22250431	RUOTINO PER DOPPIA FILA
22270071	BOCCOLA COLL.SINTER.20X24
41182001	VITE 8 X20 5732 4.6 ZN
41602024	VITE 8 X40 5737 8.G ZN
41605015	VITE 6 X16 5739 8.G ZN
41724047	VITE 8 X35 5933 8.8 ZN
43530006	DADO 8 5588 6.8 ZN
44953002	RONDELLA D6 UNI 6592 ZN

Cod.	Descrizione
44953003	RONDELLA D8 UNI 6592 ZN
44953503	ROND.PIANA 9X 24X2 6593 ZN
45961062	COPIGLIA 4 X30 1336 ZN
45961083	COPIGLIA 5 X30 1336 ZN
51104405	CUSCINETTO 6004 2RS
56345030	RUOTINO FLEX 170 X 30
56345041	COPERTURA 230 X 80 FARMLEX
56345042	CERCHIO COMPLETO PER 230 X 80 FARMFLEX
56345053	RUOTA FLEX 170X15
65337019	MOLLA TRAZ.ZN SERBATOI

TAV. 58/210

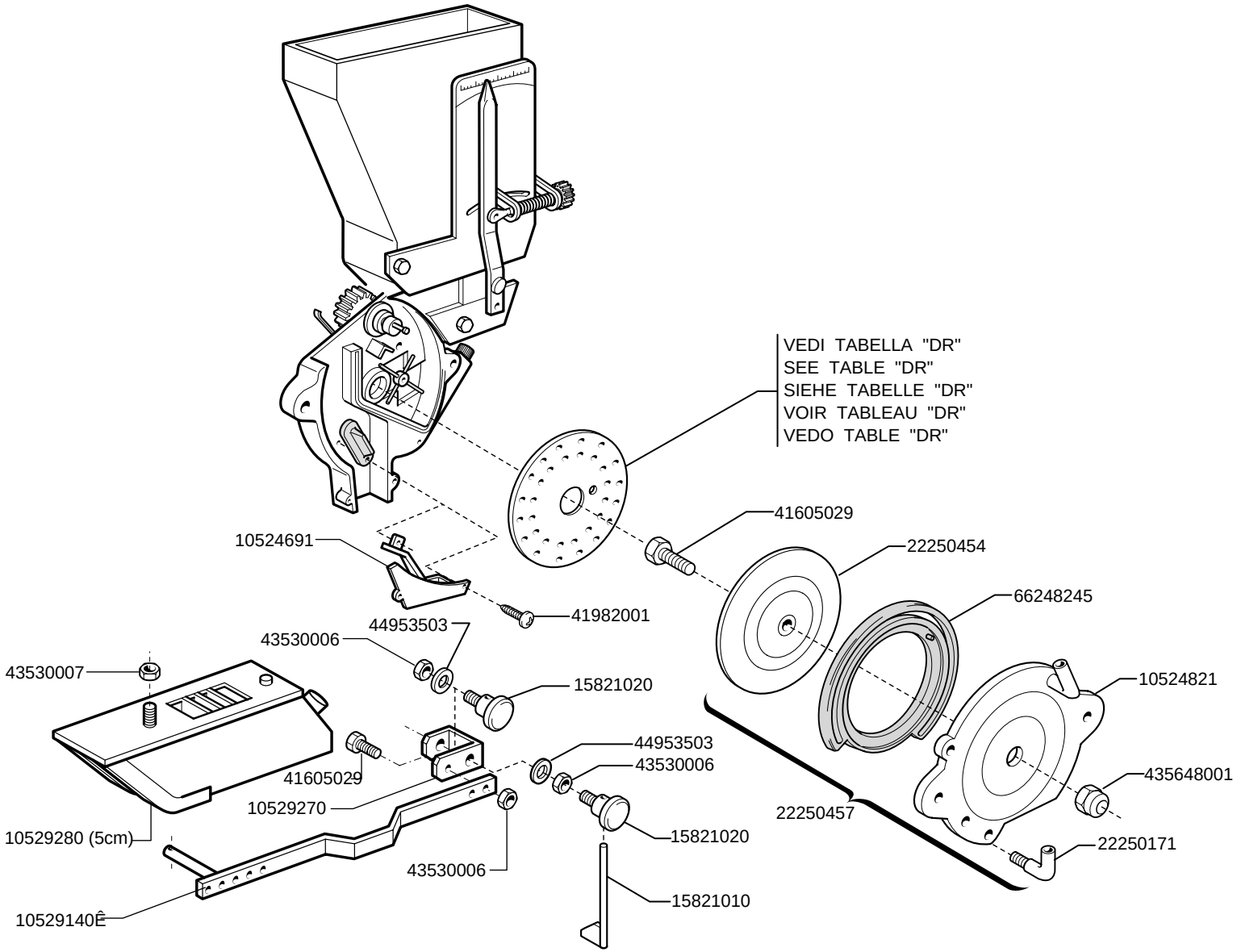
VEDI TABELLA "DR"
SEE TABLE "DR"
SIEHE TABELLE "DR"
VOIR TABLEAU "DR"
VEDO TABLE "DR"
41605029
22250454
66248245
10524821
435648001
22250171
22250457
10524691
41982001
44953503
43530006
15821020
43530007
41605029
10529270
10529280 (5cm)
10529140Ê
43530006
44953503
43530006
15821020
15821010

Cod.	Descrizione	Cod.	Descrizione
10524691	DIVISORE SEMI DR 5/7		
10524821	COPERCHIO GUARNIZIONE CORPO		
10529140	SUPPORTO COPRISEME		
10529270	SUPPORTO COPRISEME X DR505		
10529280	FALCIONE 5 CM CON RIPORTO		
15821010	COPRISEME ZN		
15821020	MORSETTO FISSAGGIO COPRISEME ZN		
22250171	TUBO SOFFIAGGIO		
22250454	PIATTO TENUTA GUARNIZIONE		
22250457	COPERCHIO GUARNIZIONE DR COMPLETO		
41605029	VITE 8 X20 5739 8.G ZN		
41982001	VITE 3,5X9,5 DIN 7981		
43530006	DADO 8 5588 6.8 ZN		
43530007	DADO 10 5588 6.8 ZN		
43548001	DADO CIECO M8 5.8 ZN UNI 5721		
44953503	ROND.PIANA 9X 24X2 6593 ZN		
66248245	GUARNIZIONE COP.BIFILA		

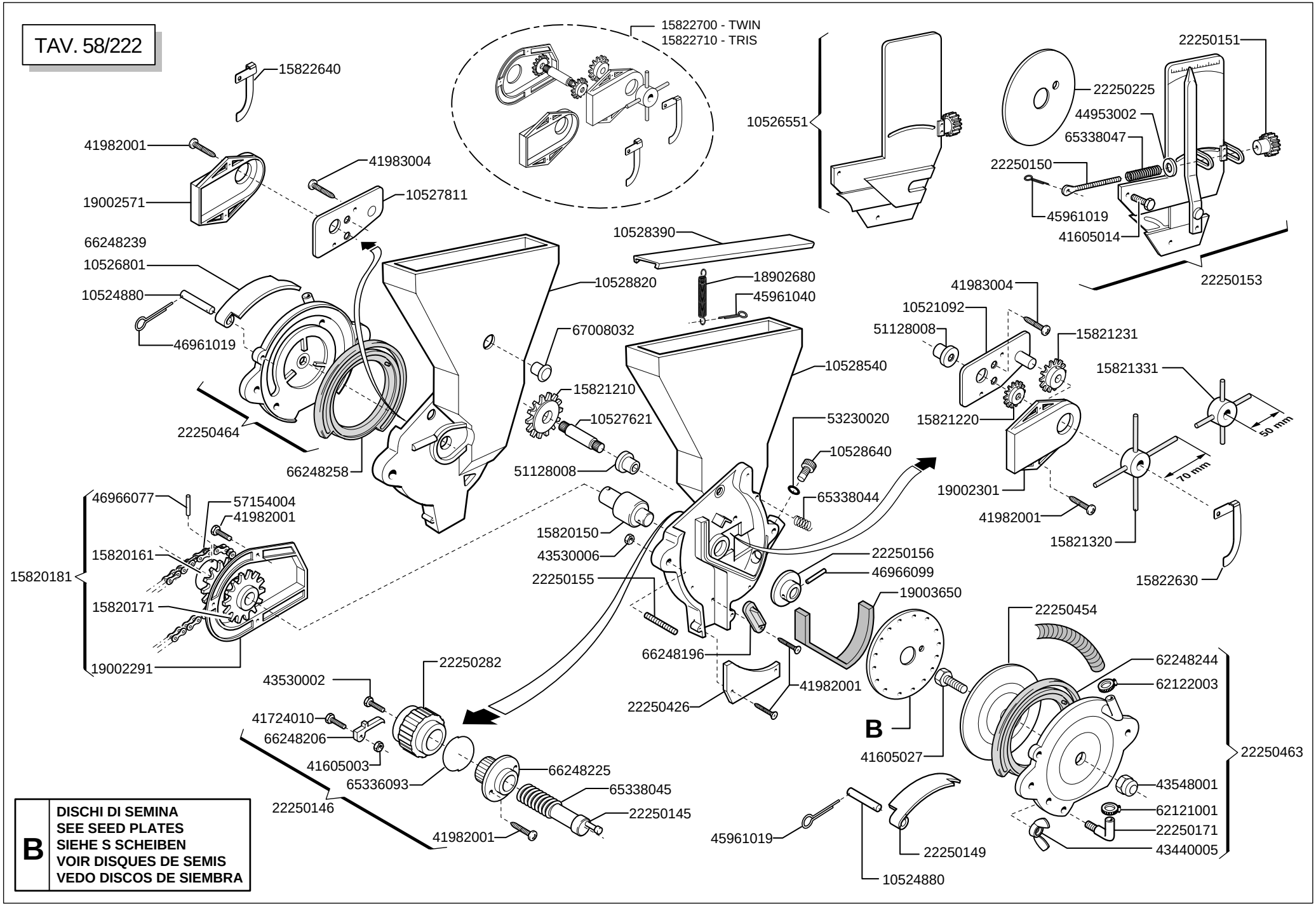
TAV. 58/222
15822700 - TWIN
15822710 - TRIS
15822640
41982001
19002571
41983004
10527811
66248239
10526801
10524880
46961019
22250464
66248258
10528820
67008032
15821210
10527621
51128008
10528390
18902680
45961040
10528540
53230020
10528640
65338044
15820150
43530006
22250155
66248196
22250156
46966099
19003650
22250426
41982001
10526551
22250151
22250225
44953002
65338047
22250150
45961019
41605014
22250153
41983004
10521092
51128008
15821231
15821331
15821220
50 mm
70 mm
19002301
41982001
15821320
15822630
46966077
57154004
41982001
15820161
15820181
15820171
19002291
43530002
22250282
41724010
66248206
41605003
65336093
66248225
65338045
22250145
22250146
41982001
B
41605027
22250454
62248244
62122003
22250463
43548001
62121001
22250171
43440005
45961019
22250149
10524880
B
DISCHI DI SEMINA
SEE SEED PLATES
SIEHE S SCHEIBEN
VOIR DISQUES DE SEMIS
VEDO DISCOS DE SIEMBRA

Cod.	Descrizione
10524880	PERNO PORTA CONTROLLO GUARNIZIONE
10526551	SELETTORE MOBILE DX COMPLETO
10526801	PORTA DI CONTROLLO DX
10527621	ALBERO TRASM. INGRANAGGI V5 - V12
10527810	SUPPORTO AGITATORE DX
10528390	COPERCHIO DISTRIBUTORE
10528540	DISTRIBUTORE
10528560	PORTA DI CONTROLLO
10528640	TAPPO SCARICO SEMI
10528820	DISTRIBUTORE DX
15820150	ASSE CORPO DISTRIBUZIONE
15820161	INGRANAGGIO Z.29 ZN
15820171	INGRANAGGIO Z.20 ZN
15820181	INGRANAGGIO CONDOTTO COMPLETO
15821210	INGRANAGGIO Z.12
15821220	INGRANAGGIO Z.14
15821231	INGRANAGGIO Z.14
15821320	AGITATORE 140 COMPLETO
15821331	AGITATORE 104 COMPLETO
15822630	GUIDA AGITATORE SX
15822640	GUIDA AGITATORE DX
15822700	KIT MOD. ING. AGITATORE V5 TWIN
15822710	KIT MOD. ING. AGITATORE V5 TRIS
18902680	MOLLA TRAZ.ZN SERBATOIO
19002291	CARTER DISTRIBUTORE
19002301	CARTER INTERNO DISTRIBUTORE SX
19002571	CARTER INTERNO DX
19003650	GUARNIZIONE DISCO V
22250145	PUNTA SELETTORE ECCENTRICO
22250146	SELETTORE ECCENTRICO
22250149	PORTA CONTROLLO
22250150	TIRANTE INDICE
22250151	VOLANTINO 8 LOBI
22250153	SELETTORE MOBILE COMPLETO
22250155	PRIGIONIERO CORPO DISTRIBUTORE
22250156	TRASCINATORE DISCO
22250171	TUBO SOFFIAGGIO

Cod.	Descrizione
22250225	DISCO AZZERAMENTO INDICE
22250282	POMELLO GRADUATO
22250426	PIASTRINA DI CHIUSURA
22250427	SUPPORTO AGITATORE
22250454	PIATTO TENUTA GUARNIZIONE
22250463	COPERCHIO CON GUARNIZIONE COMPLETO
22250464	COPERCHI CON GUARNIZIONE DX TWIN
41605003	VITE 4 X16 5739 8.G ZN
41605014	VITE 6 X14 5739 8.G ZN
41605027	VITE 8 X16 5739 8.G ZN
41724010	VITE 4 X10 5933 10.9 ZN
41982001	VITE 3,5X9,5 DIN 7981
41983004	VITE 3,5X9,5 DIN 7982
43440005	DADO 8 5448 5.8 ZN
43530002	DADO 4 5588 6.8 ZN
43530006	DADO 8 5588 6.8 ZN
43548001	DADO CIECO M8 5.8 ZN UNI 5721
44953002	RONDELLA D6 UNI 6592 ZN
45961019	COPIGLIA 2 X10 1336 ZN
45961040	COPIGLIA 3 X20 1336 ZN
46966077	SPINA EL.5 X30 DIN 1481
46966099	SPINA EL.6 X30 DIN 1481
51128008	BOCCOLA COLL.PAF.08055 P10
53230020	GUARNIZIONE OR 119
57154004	SPEZ.CAT.8 X 3 58 MAGLIE
62121001	FASCETTA STRINGITUBO 9/16
62122003	FASCETTA STRINGITUBO 19/28
65336093	MOLLA SPEC.FERMO SELETTORE ECCENTRICO
65338044	MOLLA COMP.ZN PRESS.SELETTORE
65338045	MOLLA COMP.SELETTORE ECCENTRICO
65338047	MOLLA COMP.SELETTORE MOBILE
66248196	PATTINO DISTRIBUTORE
66248206	DISTANZIALE SELETTORE ECCENTRICO
66248225	SUPPORTO SELETTORE ECCENTRICO
66248244	GUARNIZIONE COP.MONOFILA
66248258	GUARNIZIONE DX COPERCHIO
67008032	TAPPO GPN 300 F5

TAV. 58/232

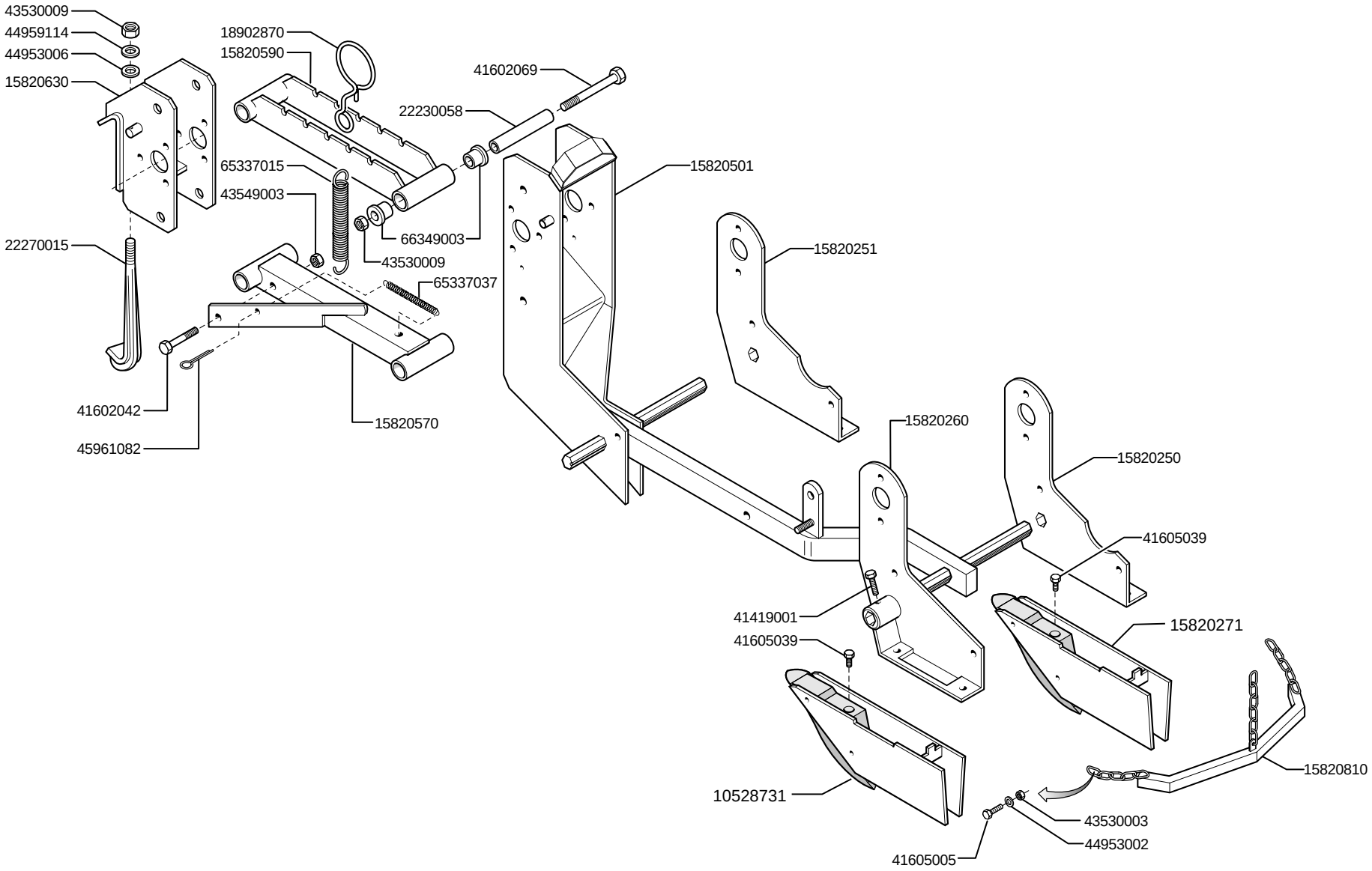
43530009
44959114
44953006
15820630
18902870
15820590
41602069
22230058
15820501
65337015
43549003
66349003
43530009
22270015
15820251
65337037
41602042
45961082
15820570
15820260
15820250
41605039
41419001
41605039
15820271
10528731
15820810
43530003
44953002
41605005

Cod.	Descrizione	Cod.	Descrizione
10528731	FALCIONE SX		
15820250	CORPO CENTRALE DX		
15820260	CORPO CENTRALE SX		
15820271	FALCIONE DX		
15820501	SUPPORTO CENTRALE		
15820510	ASTA AGGANCIO SEMINATORE		
15820570	BRACCIO INF.SEMINATORE		
15820590	BRACCIO SUP.SEMINATORE		
15820630	ATTACCO SEMINATORE		
15820810	COPRISEME		
18902870	ATTACCO MOLLA		
22230058	MOZZO POSTERIORE		
22270015	GANCIO ATTACCO		
41419001	VITE 8 X15 5449 5.8 ZN		
41602042	VITE 10X60 5737 8.G ZN		
41602069	VITE 12X150 5737 8.G ZN		
41605005	VITE 5 X16 5739 8.G ZN		
43530004	DADO 6 5588 6.8 ZN		
43530009	DADO 14 5588 6.8 ZN		
43549003	DADO TRISTOP M10		
43549004	DADO TRISTOP M12		
44953002	RONDELLA D6 UNI 6592 ZN		
44953006	RONDELLA D14 UNI 6592 ZN		
44959114	ROSETTA ELAST.M14 DIN 128/A ZN		
45961082	COPIGLIA 5 X25 1336 ZN		
65337015	MOLLA TRAZ.ZN REGOLAZIONE ELEMENTO		
65337037	MOLLA TRAZ.AGGANCIO SEGNAFILE		
66349003	BOCCOLA SINT.		

TAV. 58/241

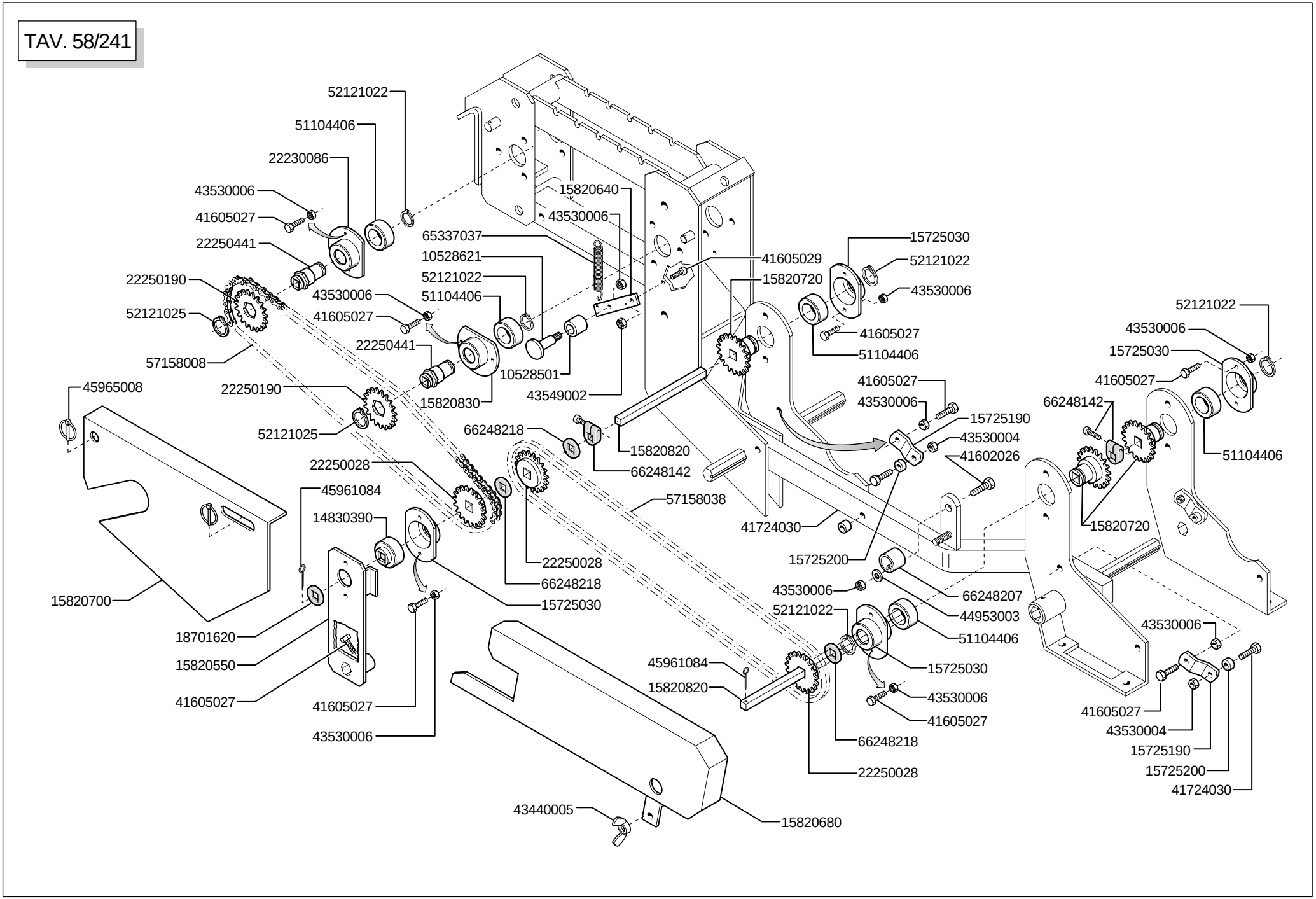
52121022
51104406
22230086
43530006
41605027
22250441
22250190
52121025
57158008
45965008
22250190
52121025
15820700
18701620
15820550
41605027
41605027
43530006
14830390
45961084
22250028
66248218
15725030
22250028
66248218
15820640
43530006
65337037
10528621
52121022
51104406
43530006
41605027
22250441
10528501
15820830
43549002
15820820
66248142
41605029
15820720
15725030
52121022
43530006
41605027
51104406
41605027
43530006
15725190
43530004
41602026
41724030
57158038
15725200
43530006
66248207
44953003
52121022
51104406
15725030
43530006
41605027
45961084
15820820
66248218
22250028
43440005
15820680
52121022
43530006
15725030
41605027
66248142
51104406
15820720
43530006
41605027
43530004
15725190
15725200
41724030

Cod.	Descrizione
10528501	RULLO TENDICATENA
10528621	PERNO TENDICATENA ZN
14830390	CUSCINETTO FORO QUADRO
15725030	SUPPORTO CUSCINETTO
15725190	SUPPORTO RULLINO TENDICATENA
15725200	RULLINO TENDICATENA
15820550	RINVIO TRASMISSIONE
15820640	SUPPORTO TENDICATENA
15820680	CARTER POSTERIORE
15820700	RIBATTITURA CARTER ANTERIORE
15820720	INGRANAGGIO Z20
15820820	ASSE TRASMISSIONE L.190
15820830	SUPPORTO CUSCINETTO ZN
18701620	RONDELLA 16,5 X35 X3 QU.ZN
22230086	SUPPORTO CUSCINETTO TAGLIATO
22250028	PIGNONE Z-15
22250190	CORONA ASSE SEMINATORE Z-15
22250441	MOZZO CORONA SEMINATORE
41602026	VITE 8 X50 5737 8.G ZN
41605027	VITE 8 X16 5739 8.G ZN
41605029	VITE 8 X20 5739 8.G ZN
41724030	VITE 6 X16 5931 8.G ZN
43440005	DADO 8 5448 5.8 ZN
43530004	DADO 6 5588 6.8 ZN
43530006	DADO 8 5588 6.8 ZN
43549002	DADO TRISTOP M 8
44953003	RONDELLA D8 UNI 6592 ZN
45961084	COPIGLIA 5 X35 1336 ZN
45965008	SPINA A SCATTO D.4,4 B/80
51104406	CUSCINETTO 6005 2RS
52121022	ANELLO ARR.25 UNI 7435-75
52121025	ANELLO ARR.28 UNI 7435-75
57158038	SPEZ.CAT.1/2 ISO 083 72MAGLIE

Cod.	Descrizione
65337037	MOLLA TRAZ.AGGANCIO SEGNAFILE
66248142	NUCLEO DI FERMO
66248207	TENDICATENA SPANDICONCIME
66248218	RONDELLA DISTANZIALE SPANDICONCIME

TAV. 58/252

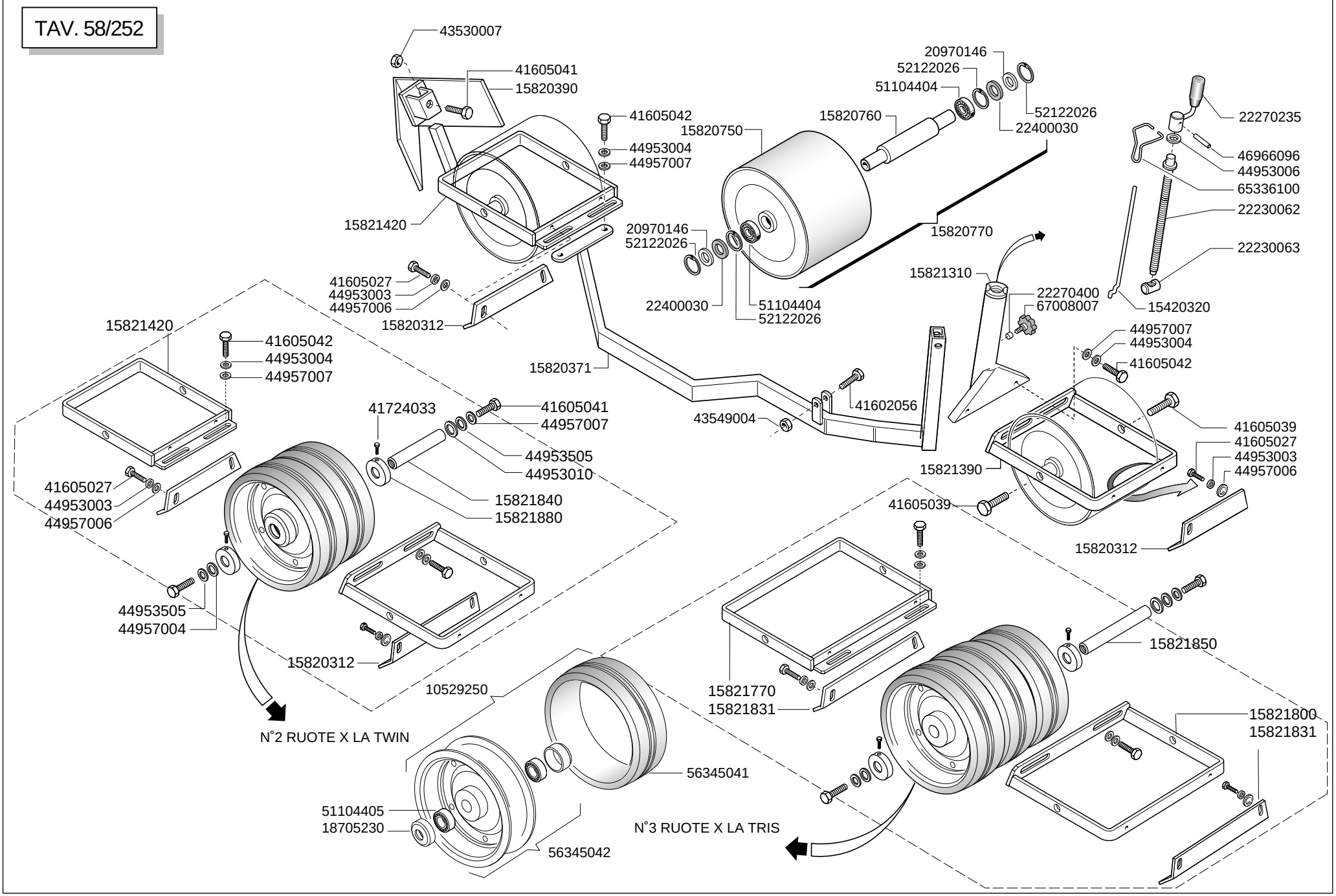
43530007
41605041
15820390
41605042
44953004
44957007
15820750
15820760
20970146
52122026
51104404
52122026
22400030
22270235
46966096
44953006
65336100
22230062
22230063
15820770
15821420
20970146
52122026
22400030
51104404
52122026
41605027
44953003
44957006
15820312
15821310
22270400
67008007
15420320
15821420
41605042
44953004
44957007
15820371
41602056
43549004
44957007
44953004
41605042
41724033
41605041
44957007
44953505
44953010
15821840
15821880
41605039
41605027
44953003
44957006
15821390
41605027
44953003
44957006
41605039
15820312
44953505
44957004
15820312
15821850
10529250
15821770
15821831
15821800
15821831
N°2 RUOTE X LA TWIN
56345041
51104405
18705230
56345042
N°3 RUOTE X LA TRIS

Cod.	Descrizione
10529250	RUOTA 230 X 90 SV290
15420320	ASTA DI REGOLAZIONE
15820312	RASCHIATERRA L.180
15820371	BILANCIERE V5
15820390	SPIANATERRA V5
15820750	ASS. RUOTA PIANA 250 X 180
15820760	PERNO RUOTA PIANA 250X180 ZN
15820770	RUOTA PIANA 250 X180
15821310	REGOLAZIONE DI PROFONDITA'
15821390	SUPP.RUOTA COMPRESSIONE POST.
15821420	SUPP.RUOTA COMPRESSIONE ANT.
15821770	ASS. SUPP. RUOTA ANTERIORE
15821800	ASS. SUPP. RUOTA POSTERIORE L
15821831	RASCHIATERRA L.250
15821840	ASSE D.20 L.190 R.FARMFLEX ZN
15821850	ASSE D.20 L.250 R.FARMFLEX ZN
15821880	ANELLO DI BLOCCO ZN
18705230	RONDELLA A FONDELLO
20970146	RONDELLA D.34,5X17,5XSP.2
22230062	VITE DI REGOLAZIONE
22230063	ELEMENTO ARTICOLATO
22270235	MANIGLIA REGOLAZIONE B4
22270400	INSERTO MANOPOLA REGOLAZ. SP/S
22400030	FELTRO PARAPOLVERE D.35 TW
41602056	VITE 12X50 5737 8.G ZN
41605027	VITE 8 X16 5739 8.G ZN
41605039	VITE 10X20 5739 8.G ZN
41605041	VITE 10X25 5739 8.G ZN
41605042	VITE 10X30 5739 8.G ZN
41724033	VITE 6 X 20 5931 8.G ZN
43530007	DADO 10 5588 6.8 ZN
43549004	DADO TRISTOP M12
44953003	RONDELLA D8 UNI 6592 ZN

Cod.	Descrizione
44953004	RONDELLA D10 UNI 6592 ZN
44953006	RONDELLA D14 UNI 6592 ZN
44953010	RONDELLA D20 UNI 6592 ZN
44953505	ROND.PIANA 11X30X2,5 6593 ZN
44957004	RONDELLA D6 DIN 6798 D.INT.ZN
44957006	RONDELLA D8 DIN 6798 D.INT.ZN
44957006	RONDELLA D8 DIN 6798 D.INT.ZN
44957007	RONDELLA D10 DIN 6798 D.INT.ZN
46966096	SPINA EL.6 X24 DIN 1481
51104404	CUSCINETTO 6003 2RS
51104405	CUSCINETTO 6004 2RS
52122026	ANELLO ARR.35 UNI 7437-75
56345041	COPERTURA 230 X 80 FARMLEX
56345042	CERCHIO COMPLETO PER 230 X 80 FARMFLEX
65336100	MOLLA SPEC.FERMO MANIGLIA SP
67008007	VOLANT.8L.PERN.M12X30-40 VPA55

TAV. 58/261

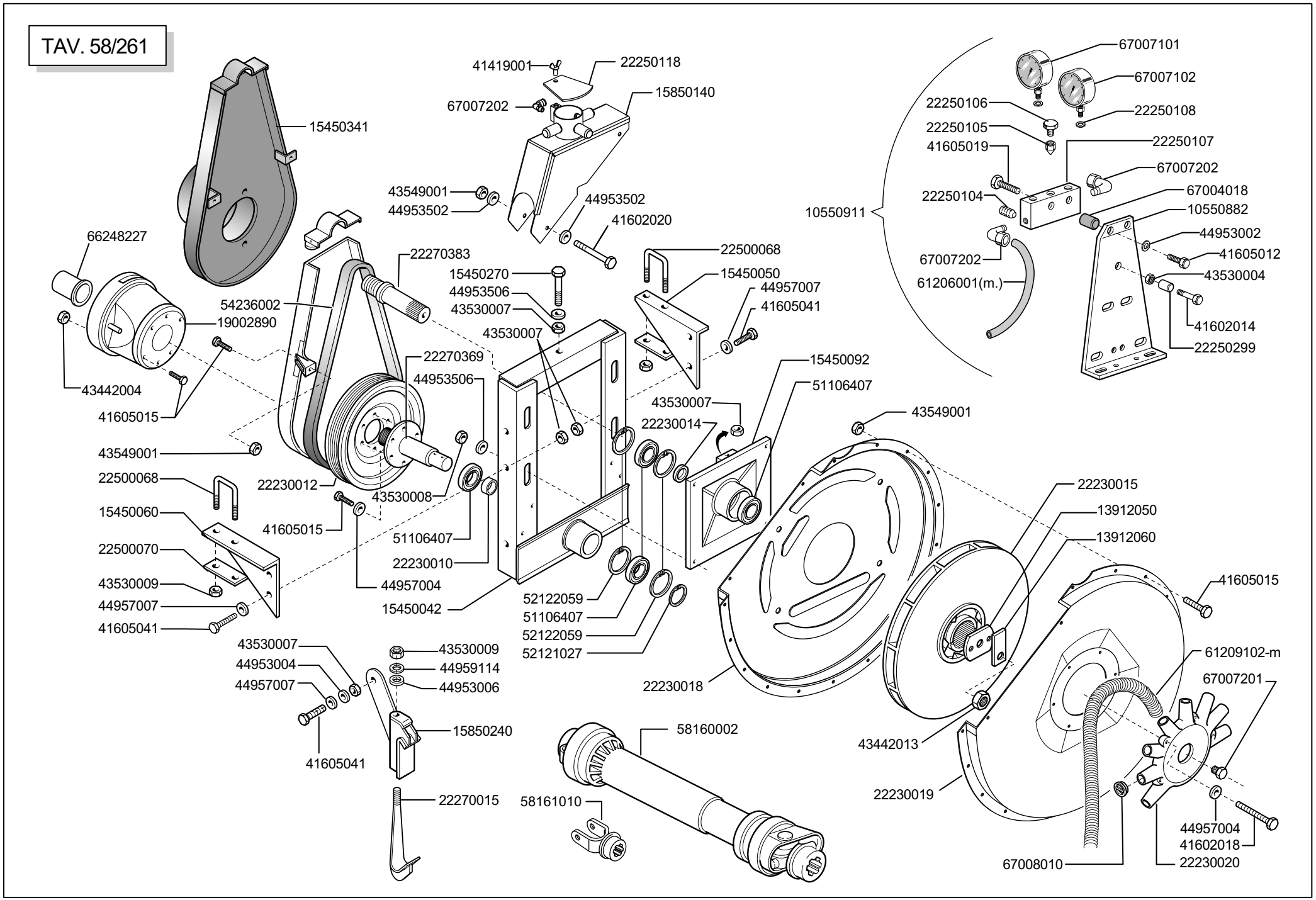
15450341
41419001
22250118
15850140
67007202
43549001
44953502
44953502
41602020
66248227
22270383
15450270
44953506
43530007
43530007
22500068
15450050
44957007
41605041
54236002
19002890
22270369
44953506
43442004
41605015
43549001
22500068
22230012
43530008
15450060
41605015
51106407
22500070
22230010
43530009
44957004
44957007
15450042
41605041
52122059
51106407
52122059
52121027
43530007
44953004
44957007
43530009
44959114
44953006
15850240
41605041
22270015
58160002
58161010
67007101
67007102
22250106
22250108
22250105
41605019
22250107
67007202
22250104
67004018
10550911
10550882
44953002
67007202
41605012
61206001(m.)
43530004
41602014
22250299
15450092
51106407
43530007
43549001
22230014
22230015
13912050
13912060
41605015
22230018
61209102-m
67007201
43442013
22230019
44957004
41602018
67008010
22230020

Cod.	Descrizione
10550882	PIASTRA SUPP.MANOMETRI
10550911	INDICATORI COMPLETI
13912050	RONDELLA DI FERMO
13912060	PIASTRINA DI TENUTA
15450042	INCASTELLATURA DEPRESSORE
15450050	SUPPORTO DX
15450060	SUPPORTO SX
15450092	SUPPORTO PULEGGIA CONDOTTA
15450270	VITE 10X130 8.8 FIL.60 ZN
15850140	ASS.CONVOGLIATORE
15850240	ASS.SUPPORTO INCASTELLATURA
15450341	PROTEZIONE CINGHIA 540 GIRI
19002890	CUFFIA PROTEZIONE CARDANO
22230010	DISTANZIALE CUSCINETTI
22230012	PULEGGIA MOTRICE
22230014	DISTANZIALE
22230015	GIRANTE
22230018	INVOLUCRO ANTERIORE
22230019	INVOLUCRO POSTERIORE
22230020	CONVOGLIATORE
22250104	GRANO FORATO SV
22250105	VALVOLA DI SICUREZZA SV
22250106	TAPPO OLIO SV
22250107	GRUPPO PORTA INDICATORI SV
22250108	ROND.APPOGGIO MANOMETRI SV
22250118	PORTA CHIUSURA CAMERE SV
22270015	GANCIO ATT.
22270369	P.DI P.CON CODOLO
22270383	PULEGGIA CONDOTTA D.28 SP LM
22500068	CAVALLOTTO M 14
22500070	SCONTRO SUPPORTO ASPIR.
41419001	VITE 8 X15 5449 5.8 ZN
41602018	VITE 6 X70 5737 8.G ZN
41602020	VITE 6 X80 5737 8.G ZN
41605012	VITE 6 X10 5739 8.G ZN

Cod.	Descrizione
41605015	VITE 6 X16 5739 8.G ZN
41605019	VITE 6 X25 5739 8.G ZN
41605041	VITE 10X25 5739 8.G ZN
43442004	DADO AUTOB.NOR.6 ZN
43442013	DADO AUTOB.NOR.24X2 ZN
43530004	DADO 6 5588 6.8 ZN
43530007	DADO 10 5588 6.8 ZN
43530008	DADO 12 5588 6.8 ZN
43530009	DADO 14 5588 6.8 ZN
43549001	DADO TRISTOP M 6
44953002	RONDELLA D6 UNI 6592 ZN
44953004	RONDELLA D10 UNI 6592 ZN
44953006	RONDELLA D14 UNI 6592 ZN
44953502	ROND.PIANA 6,6X 18X2 6593 ZN
44953506	RONDELLA 14 X36 X3 ZN
44957004	RONDELLA D6 DIN 6798 D.INT.ZN
44957007	RONDELLA D10 DIN 6798 D.INT.ZN
44959114	ROSETTA ELAST.M14 DIN 128/A ZN
51106407	CUSCINETTO 6306 2RS C3
52121027	ANELLO ARR.30 UNI 7435-75
52122059	ANELLO ARR.72 UNI 7437-75
54236002	CINGHIA POLY V 1287 J-16 GOLE
58160002	CARD. S10 0700F 112 112 1CAT
58161010	FORCELLA ATTACCO PULSANTE Z8
61206001	TUBO POLIAMMIDE 8-6
61209102	TUBO EOLO D.45
66248227	CUFFIA PROTEZIONE P.D.P.
67004018	ANTIVIBRANTE 781054 SV
67007101	VACUOM.0-100 MBAR C.SMORZ.INC.
67007102	MANOM.0 A 25 MBAR C.SMORZ.INC.
67007201	RACCORDO DIR. C1 1/8" 6/8
67007202	RACCORDO 90° C5 1/8' 6/8
67008010	TAPPO SALVAFILETTO D.39

USATE SEMPRE RICAMBI ORIGINALI
ALWAYS USE ORIGINAL SPARE PARTS
IMMER DIE ORIGINAL-ERSATZTEILE VERWENDEN
***EMPLOYEZ TOUJOURS LES PIECES DE RECHANGE ORI*GINALES**
UTILIZAR SIEMPRE REPUESTOS ORIGINALES

GASPARDO

GASPARDO

DEALER:

GASPARDO Seminatrici SpA
Via Mussons, 7 - I - 33075
Morsano al Tagliamento (PN) Italy
Tel. +39 0434 695410
Fax +39 0434 695425
gaspardo@gaspardo.it

GASPARDO Seminatrici SpA
MASCHIO DEUTSCHLAND GMBH
Äußere Nürmberger Straße 5
D - 91177 Thalmässing
Tel. +49 (0)9173 79000
Fax +49 (0)9173 790079

GASPARDO Seminatrici SpA
MASCHIO FRANCE Sarl
1, rue de Merignan ZA
F - 45240 La Ferte St. Aubin
Tel. +33 (0)2 38641212
Fax +33 (0)2 38646679

GASPARDO Seminatrici SpA
MASCHIO IBERICA S.L.
Calle Cabernet, 10
Poligono Industrial Clot de Moja
Olerdola - 08734 Barcelona
Tel. +34.93.8199058
Fax +34.93.8199059

19530081

Ufficio Tecnico GASPARDO Seminatrici S.p.A.